Cơ quan phát hành: VĂN PHÒNG CHÍNH PHỦ

Người ký: CỤC THÔNG TIN VÀ TRUYỀN THÔNG CHÍNH PHỦ
Email: thongtinchinhphu@chinhphu.vn
Cơ quan: VĂN PHÒNG CHÍNH PHỦ
Thời gian ký: 22.09.2026 13:59:41 +07:00

THỦ TƯỚNG CHÍNH PHỦ	CỘNG HÒA XÃ HỘI CHỦ NGHĨA VIỆT NAM Độc lập - Tự do - Hạnh phúc
Số: 45 /2026/QĐ-TTg	*Hà Nội, ngày 16 tháng 9 năm 2026*

QUYẾT ĐỊNH
Quy định thi hành một số điều của Luật Thi đua, khen thưởng

Căn cứ Luật Tổ chức Chính phủ số 63/2025/QH15;

Căn cứ Luật Thi đua, khen thưởng số 06/2022/QH15 được sửa đổi, bổ sung bởi Luật số 06/2026/QH16;

Theo đề nghị của Bộ trưởng Bộ Nội vụ;

Thủ tướng Chính phủ ban hành Quyết định quy định thi hành một số điều của Luật Thi đua, khen thưởng.

Chương I
NHỮNG QUY ĐỊNH CHUNG

Điều 1. Phạm vi điều chỉnh

Quyết định này quy định thi hành khoản 2 Điều 12, khoản 3 Điều 81, khoản 7 Điều 83, khoản 3 Điều 96 Luật Thi đua, khen thưởng.

Điều 2. Đối tượng áp dụng

Quyết định này áp dụng đối với:

1. Các cơ quan nhà nước.

2. Tổ chức, cá nhân Việt Nam và nước ngoài.

3. Cơ quan, tổ chức, cá nhân khác có liên quan.

Chương II
THẨM QUYỀN KHEN THƯỞNG, ĐỀ NGHỊ KHEN THƯỞNG ĐỐI VỚI DOANH NGHIỆP, TỔ CHỨC KINH TẾ KHÁC; CÁC HỘI Ở TRUNG ƯƠNG VÀ ĐỊA PHƯƠNG; CÁC CƠ SỞ GIÁO DỤC NGHỀ NGHIỆP TƯ THỤC, CƠ SỞ GIÁO DỤC ĐẠI HỌC TƯ THỤC

Điều 3. Thẩm quyền khen thưởng, trình khen thưởng đối với doanh nghiệp, tổ chức kinh tế khác

1. Chủ tịch Ủy ban nhân dân cấp tỉnh có trách nhiệm khen thưởng và trình cấp trên khen thưởng đối với:

b) Chủ tịch Ủy ban nhân dân cấp tỉnh khen thưởng và trình cấp trên khen thưởng đối với các Hội quần chúng do Đảng, Nhà nước giao nhiệm vụ ở địa phương.

2. Đối với các hội khác, quỹ xã hội, quỹ từ thiện

a) Người đứng đầu bộ, ban, ngành quản lý ngành, lĩnh vực khen thưởng và trình cấp trên khen thưởng đối với các hội ở trung ương, quỹ xã hội, quỹ từ thiện hoạt động phạm vi toàn quốc hoặc liên tỉnh sau khi lấy ý kiến thống nhất của Bộ Nội vụ. Trong thời hạn 10 ngày làm việc kể từ ngày nhận được văn bản đề nghị, Bộ Nội vụ có ý kiến trả lời bằng văn bản.

b) Chủ tịch Ủy ban nhân dân cấp tỉnh khen thưởng và trình cấp trên khen thưởng đối với các hội, quỹ xã hội, quỹ từ thiện ở địa phương.

Điều 5. Thẩm quyền khen thưởng và đề nghị khen thưởng đối với các cơ sở giáo dục nghề nghiệp tư thục, cơ sở giáo dục đại học tư thục

Chủ tịch Ủy ban nhân dân cấp tỉnh nơi cơ sở giáo dục nghề nghiệp tư thục, cơ sở giáo dục đại học tư thục đặt trụ sở chính khen thưởng và trình cấp trên khen thưởng sau khi lấy ý kiến thống nhất của Bộ Giáo dục và Đào tạo. Trong thời hạn 10 ngày làm việc kể từ ngày nhận được văn bản đề nghị, Bộ Giáo dục và Đào tạo có ý kiến trả lời bằng văn bản.

Chương III
TRÌNH TỰ, THỦ TỤC XÉT TẶNG, TRUY TẶNG HUY CHƯƠNG THANH NIÊN XUNG PHONG VẺ VANG VÀ VIỆC KHEN THƯỞNG TỔNG KẾT THÀNH TÍCH KHÁNG CHIẾN

Mục 1
TRÌNH TỰ, THỦ TỤC XÉT TẶNG, TRUY TẶNG HUY CHƯƠNG THANH NIÊN XUNG PHONG VẺ VANG

Điều 6. Đối tượng xét tặng, truy tặng "Huy chương Thanh niên xung phong vẻ vang"

1. Thanh niên xung phong có thành tích trong các cuộc kháng chiến, bảo vệ Tổ quốc, hoàn thành nhiệm vụ, có thời gian tham gia lực lượng thanh niên xung phong thường xuyên từ đủ 24 tháng trở lên.

2. Thanh niên xung phong hy sinh khi làm nhiệm vụ trong các cuộc kháng chiến, bảo vệ Tổ quốc đã được công nhận liệt sĩ.

Điều 7. Quyền và nghĩa vụ của Thanh niên xung phong khi được xét tặng, truy tặng "Huy chương Thanh niên xung phong vẻ vang"

1. Thanh niên xung phong được xét tặng, truy tặng "Huy chương Thanh niên xung phong vẻ vang" được nhận bằng, khung, Huy chương, hộp đựng Huy chương theo quy định.

2. Thanh niên xung phong hoặc thân nhân của Thanh niên xung phong có trách nhiệm kê khai trung thực, chính xác, cung cấp đầy đủ giấy tờ, hồ sơ chứng minh quá trình công tác trong các đơn vị Thanh niên xung phong khi lập hồ sơ đề nghị khen thưởng. Cá nhân kê khai phải chịu trách nhiệm trước pháp luật về nội dung kê khai và tính pháp lý của các giấy tờ, hồ sơ minh chứng.

Điều 8. Thẩm quyền xét, đề nghị tặng, truy tặng "Huy chương Thanh niên xung phong vẻ vang"

1. Chủ tịch Ủy ban nhân dân cấp xã chỉ đạo việc thẩm định hồ sơ đề nghị xét tặng, truy tặng "Huy chương Thanh niên xung phong vẻ vang" trên địa bàn, trình Chủ tịch Ủy ban nhân dân cấp tỉnh xem xét, đề nghị khen thưởng.

2. Chủ tịch Ủy ban nhân dân cấp tỉnh chỉ đạo việc thẩm định hồ sơ đề nghị tặng, truy tặng "Huy chương Thanh niên xung phong vẻ vang" trên địa bàn, trình Thủ tướng Chính phủ xét, trình Chủ tịch nước quyết định tặng, truy tặng "Huy chương Thanh niên xung phong vẻ vang" qua Bộ Nội vụ.

3. Bộ Nội vụ thẩm định hồ sơ trình Thủ tướng Chính phủ xét, trình Chủ tịch nước quyết định tặng, truy tặng "Huy chương Thanh niên xung phong vẻ vang".

Điều 9. Mốc thời gian để tính khen thưởng

1. Thời kỳ kháng chiến chống thực dân Pháp từ ngày 15 tháng 7 năm 1950 đến ngày 20 tháng 7 năm 1954.

2. Thời kỳ kháng chiến chống đế quốc Mỹ từ ngày 21 tháng 7 năm 1954 đến ngày 30 tháng 4 năm 1975, bao gồm:

a) Chống đế quốc Mỹ ở miền Bắc;

b) Chống đế quốc Mỹ ở miền Nam;

c) Làm nhiệm vụ giúp nước bạn Lào từ tháng 5 năm 1972 đến tháng 12 năm 1975.

3. Thời kỳ chiến tranh bảo vệ Tổ quốc và làm nhiệm vụ quốc tế:

Cá nhân trực tiếp tham gia chiến đấu, trực tiếp phục vụ chiến đấu. Thời gian quy định như sau:

a) Chiến tranh bảo vệ biên giới Tây Nam từ tháng 5 năm 1975 đến ngày 07 tháng 01 năm 1979;

b) Chiến tranh bảo vệ biên giới phía Bắc từ tháng 02 năm 1979 đến ngày 31 tháng 12 năm 1988;

c) Làm nhiệm vụ giúp nước bạn Lào từ tháng 5 năm 1975 đến ngày 31 tháng 12 năm 1988;

d) Làm nhiệm vụ quốc tế ở nước bạn Cam-pu-chia từ tháng 01 năm 1979 đến ngày 31 tháng 8 năm 1989;

đ) Làm nhiệm vụ truy quét Ful-rô từ tháng 5 năm 1975 đến tháng 12 năm 1992.

Điều 10. Nguyên tắc xét tặng, truy tặng "Huy chương Thanh niên xung phong vẻ vang"

1. Thanh niên xung phong được xét tặng, truy tặng "Huy chương Thanh niên xung phong vẻ vang" một lần và duy nhất.

2. Thanh niên xung phong khi xét khen thưởng được cộng dồn thời gian tham gia công tác trong các mốc thời gian quy định tại Điều 9 của Quyết định này để đảm bảo đủ tiêu chuẩn xét tặng, truy tặng "Huy chương Thanh niên xung phong vẻ vang".

3. Không xét tặng, truy tặng "Huy chương Thanh niên xung phong vẻ vang" đối với những trường hợp sau:

a) Bị kết tội bằng bản án, quyết định đã có hiệu lực pháp luật của Tòa án về một trong các tội xâm phạm an ninh quốc gia hoặc tội khác bị áp dụng hình phạt tù;

b) Tham gia chống phá chế độ, Đảng, Nhà nước, đào ngũ, phản bội, chiêu hồi mà bị chấm dứt hưởng chế độ ưu đãi theo quy định của pháp luật về ưu đãi người có công với cách mạng.

Điều 11. Hồ sơ đề nghị xét tặng, truy tặng "Huy chương Thanh niên xung phong vẻ vang"

1. Bản khai đề nghị xét tặng "Huy chương Thanh niên xung phong vẻ vang":

a) Đối với trường hợp Thanh niên xung phong tự kê khai thực hiện theo Mẫu số 01 Phụ lục I kèm theo Quyết định này;

b) Đối với trường hợp Thanh niên xung phong già, yếu hoặc đã hy sinh, từ trần do đại diện thân nhân đứng tên lập bản khai theo Mẫu số 02 Phụ lục I kèm theo Quyết định này.

2. Giấy tờ minh chứng: Nếu cá nhân là Thanh niên xung phong qua các thời kỳ quy định tại Điều 9 Quyết định này thì phải thể hiện đơn vị tham gia thanh niên xung phong và có tổng thời gian tham gia thanh niên xung phong cộng dồn đủ 24 tháng trở lên (viết tắt là: thông tin về thời gian tham gia thanh niên xung phong) hoặc nếu là liệt sĩ thì có giấy tờ chứng minh liệt sĩ khi là thanh niên xung phong.

Giấy tờ minh chứng là một hoặc một số giấy tờ sau đây đảm bảo tính pháp lý (gồm bản chính hoặc bản sao y theo quy định):

a) Lý lịch cán bộ hoặc phiếu cá nhân hoặc lý lịch đảng viên (kể cả lý lịch đảng viên của thân nhân theo quy định) có thể hiện thời gian tham gia Thanh niên xung phong khai trước thời điểm ban hành Quyết định số 104/1999/QĐ-TTg ngày 14 tháng 4 năm 1999 của Thủ tướng Chính phủ; riêng đối với Thanh niên xung phong cơ sở miền Nam, lý lịch khai trước năm 1995. Lý lịch đảng viên phải do cấp ủy đảng nơi đảng viên sinh hoạt xác nhận sao y bản chính hoặc trích sao;

b) Quyết định nghỉ hưu, hưởng bảo hiểm xã hội trong đó thể hiện thông tin về thời gian tham gia Thanh niên xung phong theo quy định;

c) Quyết định hưởng trợ cấp, hưởng chính sách đối với Thanh niên xung phong hoàn thành nhiệm vụ trong kháng chiến, bảo vệ Tổ quốc của cơ quan có thẩm quyền ban hành; trong đó, ghi rõ thông tin cá nhân về thời gian tham gia Thanh niên xung phong và mức chi trợ cấp cho cá nhân theo quy định của Nhà nước phải phù hợp với thời gian tham gia thanh niên xung phong của cá nhân trong quyết định hưởng chế độ, chính sách;

d) Quyết định hưởng chế độ một lần theo Quyết định số 176-HĐBT ngày 09 tháng 9 năm 1989 của Hội đồng Bộ trưởng nay là Chính phủ về sắp xếp lại lao động trong các đơn vị kinh tế quốc doanh, trong đó có thông tin về thời gian tham gia thanh niên xung phong theo quy định;

đ) Giấy chứng nhận (xác nhận) thanh niên xung phong của Tổng hội Thanh niên xung phong được cấp tại thời điểm cá nhân hoàn thành nhiệm vụ.

Riêng đối với các trường hợp Giấy chứng nhận (xác nhận) hoặc Kỷ niệm chương thanh niên xung phong của Tổng hội Thanh niên xung phong, Hội Thanh niên xung phong tỉnh, thành phố cấp sau năm 1999, trong đó thể hiện thời gian tham gia thanh niên xung phong, phiên hiệu đơn vị thanh niên xung phong phải kèm theo các căn cứ để xác nhận, cấp giấy chứng nhận;

e) Giấy tờ do cơ quan có thẩm quyền cấp trước thời điểm thanh niên xung phong hoàn thành nhiệm vụ trở về địa phương như: Giấy chứng nhận hoàn thành nhiệm vụ của đơn vị quản lý Thanh niên xung phong; Giấy chuyển thương, chuyển viện, phiếu sức khỏe; Giấy khen trong thời gian tham gia lực lượng Thanh niên xung phong; Giấy điều động công tác, bổ nhiệm, giao nhiệm vụ... có thông tin về thời gian tham gia thanh niên xung phong;

g) Đối với trường hợp đã được khen thưởng thành tích kháng chiến cá nhân có thể nộp: Bản sao y Bằng Huân chương Kháng chiến, Huy chương Kháng chiến, Bằng khen của Thủ tướng Chính phủ hoặc Bằng khen của Bộ trưởng, Thủ trưởng cơ quan ngang bộ, Chủ tịch Ủy ban nhân dân các tỉnh, thành phố theo Quyết định số 98/2006/QĐ-TTg ngày 05 tháng 5 năm 2006 của Thủ

tướng Chính phủ và kèm theo bản khai thành tích khi đề nghị khen thưởng thành tích kháng chiến đó. Trong bản khai đã được xét duyệt khen thưởng kháng chiến có thông tin về thời gian tham gia thanh niên xung phong;

h) Đối với liệt sĩ: Bản sao y Bằng Tổ quốc ghi công có ghi thông tin là Thanh niên xung phong. Trường hợp Bằng Tổ quốc ghi công không ghi thông tin thanh niên xung phong thì phải có giấy tờ được cấp có thẩm quyền xác nhận liệt sĩ khi hy sinh là thanh niên xung phong (trích lục hồ sơ liệt sĩ).

3. Hồ sơ trình Chủ tịch Ủy ban nhân dân cấp tỉnh (01 bộ bản chính và các tệp tin điện tử của hồ sơ đề nghị khen thưởng), gồm:

a) Tờ trình của Ủy ban nhân dân cấp xã kèm theo danh sách các trường hợp đề nghị tặng, truy tặng "Huy chương Thanh niên xung phong vẻ vang";

b) Biên bản hội nghị xét tặng, truy tặng "Huy chương Thanh niên xung phong vẻ vang" của cấp xã;

c) Hồ sơ đề nghị của Thanh niên xung phong theo quy định tại khoản 1, khoản 2 Điều này;

d) Kết quả công khai các trường hợp đề nghị khen thưởng theo quy định.

4. Hồ sơ Bộ Nội vụ trình Thủ tướng Chính phủ (01 bộ bản chính và các tệp tin điện tử của hồ sơ đề nghị khen thưởng), gồm:

a) Tờ trình của Ủy ban nhân dân cấp tỉnh kèm theo danh sách các trường hợp đề nghị tặng, truy tặng "Huy chương Thanh niên xung phong vẻ vang";

b) Hồ sơ đề nghị của Thanh niên xung phong theo quy định tại khoản 1, khoản 2 Điều này. Riêng bản khai phải có xác nhận của cơ quan thẩm định hồ sơ cấp tỉnh và ghi rõ thời gian xét khen thưởng.

Điều 12. Trình tự, thủ tục xét tặng, truy tặng "Huy chương Thanh niên xung phong vẻ vang"

1. Thanh niên xung phong hoặc thân nhân của Thanh niên xung phong lập hồ sơ đề nghị theo quy định tại khoản 2 Điều 11 Quyết định này và nộp trực tiếp hoặc qua đường bưu điện 01 bộ hồ sơ đến Ủy ban nhân dân cấp xã nơi Thanh niên xung phong đăng ký cư trú (đối với trường hợp còn sống) hoặc nơi cư trú của thân nhân đứng ra kê khai cư trú (đối với Thanh niên xung phong đã hy sinh, từ trần).

2. Ủy ban nhân dân cấp xã trong thời hạn 15 ngày làm việc kể từ ngày nhận đủ hồ sơ theo quy định có trách nhiệm:

a) Công bố công khai danh sách các trường hợp đề nghị xét tặng, truy tặng "Huy chương Thanh niên xung phong vẻ vang" trên các phương tiện thông tin truyền thông và đăng tải trên trang thông tin điện tử của Ủy ban nhân dân cấp xã (nếu có) trong thời hạn 10 ngày làm việc;

b) Tổ chức hội nghị để xét tặng, truy tặng "Huy chương Thanh niên xung phong vẻ vang", thành phần gồm: Đại diện lãnh đạo Ủy ban nhân dân cấp xã; đại diện lãnh đạo và chuyên viên Phòng Văn hoá, xã hội phụ trách công tác thi đua, khen thưởng; đại diện lãnh đạo Hội (Ban Liên lạc) Cựu Thanh niên xung phong cấp xã (nếu có); đại diện Hội Cựu chiến binh cấp xã, đại diện Công an, Ban chỉ huy quân sự cấp xã, đại diện Ủy ban Mặt trận Tổ quốc cấp xã; các nhân chứng lịch sử cùng thời kỳ (nếu có).

c) Trường hợp hồ sơ Thanh niên xung phong thiếu căn cứ thì cơ quan tiếp nhận hồ sơ của cấp xã có trách nhiệm thông báo, hướng dẫn Thanh niên xung phong hoàn thiện hồ sơ và nộp hồ sơ theo quy định trong thời hạn 05 ngày làm việc kể từ ngày cơ quan tiếp nhận hồ sơ hướng dẫn.

d) Trình Chủ tịch Ủy ban nhân dân cấp tỉnh xem xét, đề nghị khen thưởng đối với các trường hợp đủ điều kiện, tiêu chuẩn, hồ sơ, thủ tục theo quy định. Hồ sơ đề nghị tặng, truy tặng "Huy chương Thanh niên xung phong vẻ vang" theo quy định khoản 3 Điều 11 Quyết định này.

3. Ủy ban nhân dân cấp tỉnh trong thời hạn 15 ngày làm việc kể từ ngày nhận đủ hồ sơ theo quy định có trách nhiệm:

a) Chỉ đạo Sở Nội vụ tiếp nhận hồ sơ đề nghị khen thưởng, phối hợp với Hội (Ban Liên lạc) Cựu Thanh niên xung phong cấp tỉnh (nếu có) tổ chức thẩm định hồ sơ đề nghị xét tặng, truy tặng "Huy chương Thanh niên xung phong vẻ vang" và ký xác nhận kết quả thẩm định vào Bản kê khai thành tích của cá nhân.

Trường hợp cần xác minh thì Ban (Phòng) Thi đua - Khen thưởng thuộc Sở Nội vụ cấp tỉnh phối hợp với Công an cấp tỉnh, Bộ Chỉ huy quân sự cấp tỉnh và các cơ quan liên quan thực hiện xác minh theo quy định; báo cáo kết quả xác minh được gửi kèm hồ sơ đề nghị khen thưởng;

b) Trình Thủ tướng Chính phủ (qua Bộ Nội vụ) xem xét, đề nghị khen thưởng đối với các trường hợp đủ điều kiện, tiêu chuẩn, hồ sơ, thủ tục theo quy định. Hồ sơ đề nghị tặng, truy tặng "Huy chương Thanh niên xung phong vẻ vang" theo quy định tại khoản 4 Điều 11 Quyết định này.

4. Bộ Nội vụ trong thời hạn 20 ngày làm việc kể từ ngày nhận đủ hồ sơ theo quy định có trách nhiệm:

a) Thẩm định hồ sơ và lấy ý kiến các cơ quan liên quan (nếu có);

b) Trình Thủ tướng Chính phủ xét, trình Chủ tịch nước quyết định tặng, truy tặng "Huy chương Thanh niên xung phong vẻ vang", hồ sơ gồm: Tờ trình của Bộ Nội vụ kèm theo danh sách đề nghị khen thưởng và các tệp tin điện tử của hồ sơ khen thưởng (trừ hồ sơ khen thưởng có nội dung bí mật nhà nước).

5. Trường hợp không đủ điều kiện, tiêu chuẩn, thủ tục khen thưởng, trong thời gian 10 ngày làm việc kể từ ngày hoàn thành thẩm định, xét duyệt ở cấp đó, cơ quan tiếp nhận, thẩm định hồ sơ có trách nhiệm thông báo bằng văn bản trả lại hồ sơ cho đơn vị trình khen thưởng; văn bản thông báo phải nêu rõ căn cứ pháp lý trả lại hồ sơ khen thưởng.

6. Cơ quan tiếp nhận hồ sơ đề nghị tặng, truy tặng "Huy chương Thanh niên xung phong" cấp tỉnh, cấp xã tổ chức xác minh đối với những trường hợp có thành tích chưa rõ ràng, có đơn khiếu nại, tố cáo hoặc có dấu hiệu về việc hồ sơ đề nghị khen thưởng bị làm giả.

Điều 13. Thông báo kết quả khen thưởng và tổ chức trao tặng

1. Bộ Nội vụ có trách nhiệm gửi quyết định khen thưởng cho cấp trình khen thưởng. Trường hợp không đủ điều kiện, tiêu chuẩn, thủ tục, hồ sơ thì trong thời hạn 10 ngày làm việc kể từ ngày hoàn thành thẩm định, thông báo kết quả thẩm định cho cấp trình khen thưởng.

2. Ủy ban nhân dân cấp tỉnh sau khi nhận được quyết định khen thưởng của Chủ tịch nước, chỉ đạo việc tổ chức trao tặng, đón nhận "Huy chương Thanh niên xung phong vẻ vang" cho các trường hợp được khen thưởng đảm bảo trang trọng, phù hợp với truyền thống và đối tượng cựu Thanh niên xung phong theo quy định của Chính phủ. Đối với trường hợp không đủ điều kiện, tiêu chuẩn, thủ tục, hồ sơ, trong thời hạn 05 ngày làm việc kể từ ngày nhận được thông báo của Bộ Nội vụ, Ủy ban nhân dân cấp tỉnh có trách nhiệm thông báo kết quả thẩm định cho Ủy ban nhân dân cấp xã để thông báo đến cá nhân hoặc thân nhân cá nhân đề nghị khen thưởng.

Mục 2
TRÁCH NHIỆM CỦA CƠ QUAN, TỔ CHỨC, CÁ NHÂN ĐỐI VỚI HOẠT ĐỘNG XÉT TẶNG, TRUY TẶNG "HUY CHƯƠNG THANH NIÊN XUNG PHONG VẺ VANG"; VIỆC HƯỚNG DẪN KHEN THƯỞNG TỔNG KẾT THÀNH TÍCH KHÁNG CHIẾN

Điều 14. Trách nhiệm của Chủ tịch Ủy ban nhân dân các cấp

1. Trực tiếp lãnh đạo, chỉ đạo, hướng dẫn, tuyên truyền và tổ chức triển khai thực hiện công tác xét tặng, truy tặng "Huy chương Thanh niên xung phong vẻ vang" theo đúng quy định của pháp luật và thực hiện quản lý nhà nước về lĩnh vực này tại địa phương.

2. Thực hiện công tác kiểm tra, thanh tra, giải quyết khiếu nại, tố cáo, xử lý vi phạm thuộc thẩm quyền quản lý; đồng thời thực hiện công tác thống kê, báo cáo theo quy định của pháp luật.

3. Công khai thủ tục hành chính, kết quả thủ tục hành chính và bảo đảm kinh phí cho việc thực hiện xét tặng, truy tặng "Huy chương Thanh niên xung phong vẻ vang" theo quy định của pháp luật hiện hành.

4. Trách nhiệm về việc trình khen thưởng:

a) Chủ tịch Ủy ban nhân dân cấp xã chịu trách nhiệm trước pháp luật về thủ tục và nội dung hồ sơ trình Chủ tịch Ủy ban nhân dân cấp tỉnh, gồm: Hồ sơ, thủ tục, điều kiện, tiêu chuẩn, quy trình, tính chính xác của thành tích và các nội dung liên quan đến thực hiện chủ trương của Đảng, chính sách, pháp luật của Nhà nước;

b) Chủ tịch Ủy ban nhân dân cấp tỉnh chịu trách nhiệm trước pháp luật về thủ tục và nội dung hồ sơ trình Thủ tướng Chính phủ, gồm: Hồ sơ, thủ tục, điều kiện, tiêu chuẩn, quy trình, tính chính xác của thành tích và các nội dung liên quan đến thực hiện chủ trương của Đảng, chính sách, pháp luật của Nhà nước.

Điều 15. Trách nhiệm của cơ quan, tổ chức trong công tác khen thưởng

1. Bộ Nội vụ có trách nhiệm tổ chức hướng dẫn, đôn đốc, kiểm tra việc thực hiện công tác xét tặng, truy tặng "Huy chương Thanh niên xung phong vẻ vang", chịu trách nhiệm đối với kết quả thẩm định về hồ sơ, thủ tục trình khen thưởng và tham mưu Chính phủ tổng kết việc xét tặng, truy tặng "Huy chương Thanh niên xung phong vẻ vang".

2. Bộ trưởng, Thủ trưởng cơ quan ngang bộ trong phạm vi nhiệm vụ, quyền hạn của mình, có trách nhiệm chỉ đạo, hướng dẫn, tuyên truyền và tổ chức triển khai thực hiện văn bản quy phạm pháp luật về xét tặng, truy tặng "Huy chương Thanh niên xung phong vẻ vang"; phối hợp với Bộ Nội vụ và các cơ quan liên quan trong quá trình tổ chức thực hiện.

3. Hội Cựu thanh niên xung phong Việt Nam tổ chức tuyên truyền, phổ biến quy định về việc xét tặng "Huy chương Thanh niên xung phong vẻ vang" đến hội viên các cấp; hướng dẫn các cấp Hội phối hợp với các cơ quan, tổ chức, đơn vị có liên quan trong việc hướng dẫn hội viên kê khai, lập hồ sơ, đề nghị xác nhận quá trình công tác trong các đơn vị Thanh niên xung phong làm nhiệm vụ trong các cuộc kháng chiến, bảo vệ Tổ quốc, tham gia xác nhận, chứng thực quá trình công tác của Thanh niên xung phong khi được cơ quan có thẩm quyền yêu cầu.

4. Cơ quan báo chí, truyền thông có trách nhiệm tuyên truyền chủ trương của Đảng, chính sách, pháp luật của Nhà nước về khen thưởng và tặng, truy tặng "Huy chương Thanh niên xung phong vẻ vang"; kịp thời phản ánh, đấu tranh với các hành vi vi phạm pháp luật về khen thưởng.

5. Cơ quan, tổ chức, đơn vị tham mưu, giúp việc về công tác thi đua, khen thưởng có trách nhiệm hướng dẫn, đôn đốc, kiểm tra việc thực hiện công tác xét, đề nghị tặng, truy tặng "Huy chương Thanh niên xung phong vẻ vang"; tiếp nhận, xem xét, thẩm định hồ sơ theo thẩm quyền; trình cấp có thẩm quyền quyết định việc khen thưởng.

Điều 16. Kinh phí tổ chức thực hiện việc xét tặng, truy tặng Huy chương

Kinh phí tổ chức thực hiện việc xét tặng, truy tặng "Huy chương Thanh niên xung phong vẻ vang" được thực hiện theo quy định của pháp luật về thi đua, khen thưởng.

Điều 17. Hướng dẫn khen thưởng tổng kết thành tích kháng chiến, bảo vệ Tổ quốc

Việc khen thưởng thành tích trong các cuộc kháng chiến, bảo vệ Tổ quốc đối với cá nhân, tập thể, gia đình đủ điều kiện, tiêu chuẩn được tiếp tục thực hiện theo các văn bản và hệ thống pháp luật quy định về khen thưởng thành tích thời kỳ kháng chiến và bảo vệ Tổ quốc còn hiệu lực thi hành.

Chương IV
XÉT TÔN VINH VÀ TRAO TẶNG DANH HIỆU, GIẢI THƯỞNG CHO DOANH NHÂN, DOANH NGHIỆP VÀ TỔ CHỨC KINH TẾ KHÁC

Mục 1
ĐỐI TƯỢNG, NGUYÊN TẮC, PHẠM VI, THỜI GIAN, THẨM QUYỀN XÉT TÔN VINH VÀ TRAO TẶNG DANH HIỆU, GIẢI THƯỞNG CHO DOANH NHÂN, DOANH NGHIỆP VÀ TỔ CHỨC KINH TẾ KHÁC

Điều 18. Thẩm quyền tổ chức, đối tượng xét tôn vinh và trao tặng danh hiệu, giải thưởng

1. Cơ quan, đơn vị có thẩm quyền tổ chức xét tôn vinh và trao tặng danh hiệu, giải thưởng cho doanh nhân, doanh nghiệp và tổ chức kinh tế khác gồm:

a) Bộ, cơ quan ngang bộ, cơ quan trung ương của tổ chức chính trị - xã hội, Liên đoàn Thương mại và Công nghiệp Việt Nam, Liên minh Hợp tác xã Việt Nam (sau đây gọi tắt là bộ, ngành, đoàn thể trung ương);

b) Ủy ban nhân dân tỉnh, thành phố (sau đây gọi tắt là Ủy ban nhân dân cấp tỉnh).

2. Đối tượng được tôn vinh và trao tặng danh hiệu, giải thưởng:

a) Doanh nhân là người Việt Nam hoặc người nước ngoài có hoạt động sản xuất, kinh doanh trên lãnh thổ Việt Nam theo quy định của pháp luật;

b) Doanh nghiệp thuộc các thành phần kinh tế và tổ chức kinh tế khác có hoạt động sản xuất, kinh doanh theo quy định của pháp luật Việt Nam.

Điều 19. Nguyên tắc tổ chức xét tôn vinh và trao tặng danh hiệu, giải thưởng

1. Nguyên tắc tổ chức xét tôn vinh và trao tặng danh hiệu, giải thưởng được thực hiện theo quy định tại khoản 2 Điều 81 của Luật Thi đua, khen thưởng.

2. Danh hiệu, giải thưởng được tặng cho doanh nhân, doanh nghiệp và tổ chức kinh tế khác theo quy định tại Quyết định này không phải là hình thức khen thưởng được quy định trong Luật Thi đua, khen thưởng và không làm căn cứ để tính thành tích khi xét tặng các hình thức khen thưởng cấp Nhà nước.

3. Cơ quan, đơn vị có thẩm quyền tổ chức xét tôn vinh và trao tặng danh hiệu, giải thưởng cho doanh nhân, doanh nghiệp và tổ chức kinh tế khác có trách nhiệm công khai Quy chế xét tặng và kết quả xét tặng danh hiệu, giải thưởng trên cổng thông tin điện tử của cơ quan, đơn vị để Nhân dân và cộng đồng doanh nghiệp theo dõi, giám sát.

Điều 20. Phạm vi và thời gian tổ chức

1. Phạm vi tổ chức

a) Phạm vi tổ chức xét tôn vinh và trao tặng danh hiệu, giải thưởng toàn quốc là danh hiệu, giải thưởng do bộ, ngành, đoàn thể trung ương hoặc liên bộ, liên ngành, liên tỉnh tổ chức; đối tượng tham dự là doanh nhân, doanh nghiệp và tổ chức kinh tế khác trong cả nước. Hoạt động tổ chức liên tỉnh phải được sự đồng ý bằng văn bản của cơ quan quản lý nhà nước về thi đua, khen thưởng cấp trên trực tiếp và phải tuân thủ nghiêm ngặt quy chế tổ chức do cơ quan trung ương ban hành;

b) Phạm vi tổ chức xét tôn vinh và trao tặng danh hiệu, giải thưởng cấp tỉnh là danh hiệu, giải thưởng do Ủy ban nhân dân cấp tỉnh tổ chức; đối tượng tham dự là doanh nhân, doanh nghiệp và tổ chức kinh tế khác có đăng ký doanh nghiệp trên địa bàn thuộc phạm vi quản lý của cấp tỉnh.

2. Thời gian tổ chức

a) Thời gian tổ chức xét tôn vinh và trao tặng danh hiệu, giải thưởng phạm vi toàn quốc là 03 năm một lần;

b) Thời gian tổ chức xét tôn vinh và trao tặng danh hiệu, giải thưởng phạm vi cấp tỉnh là 02 năm một lần;

c) Thời gian tổ chức lần tiếp theo được tính từ khi tổ chức Lễ trao tặng danh hiệu, giải thưởng của lần tổ chức trước đó.

Điều 21. Thẩm quyền quyết định việc tổ chức xét tôn vinh và trao tặng danh hiệu, giải thưởng

1. Thủ trưởng bộ, ngành, đoàn thể trung ương quyết định việc tổ chức tôn vinh và trao tặng danh hiệu, giải thưởng cho doanh nhân, doanh nghiệp và tổ chức kinh tế khác thuộc ngành, lĩnh vực, phạm vi quản lý.

2. Chủ tịch Ủy ban nhân dân cấp tỉnh quyết định việc tổ chức tôn vinh và trao tặng danh hiệu, giải thưởng cho doanh nhân, doanh nghiệp và tổ chức kinh tế khác có đăng ký doanh nghiệp trên địa bàn thuộc phạm vi quản lý của cấp tỉnh.

Mục 2
QUYỀN LỢI VÀ TRÁCH NHIỆM CỦA DOANH NHÂN, DOANH NGHIỆP; KINH PHÍ XÉT TÔN VINH VÀ TRAO TẶNG DANH HIỆU, GIẢI THƯỞNG CHO DOANH NHÂN, DOANH NGHIỆP VÀ TỔ CHỨC KINH TẾ KHÁC

Điều 22. Quyền lợi và trách nhiệm của doanh nhân, doanh nghiệp và tổ chức kinh tế khác được trao tặng danh hiệu, giải thưởng

1. Được nhận Cúp, Giấy chứng nhận và tiền thưởng (nếu có) do cơ quan, đơn vị tổ chức xét tôn vinh và trao tặng danh hiệu, giải thưởng quy định và chứng nhận. Có quyền sử dụng, khai thác thương mại biểu trưng danh hiệu, giải thưởng theo quy định của Quy chế xét tặng và không được gây nhầm lẫn về bản chất, chất lượng sản phẩm, dịch vụ hoặc vi phạm quy định về quảng cáo.

2. Có trách nhiệm giữ gìn và phát huy thành tích đã đạt được, không được lợi dụng danh hiệu, giải thưởng đã được tặng để có hành vi vi phạm pháp luật. Trường hợp vi phạm pháp luật, gây ảnh hưởng xấu đến uy tín của danh hiệu, giải thưởng thì cơ quan tổ chức, cơ quan có thẩm quyền quyết định việc tổ chức xét tôn vinh quy định tại Điều 21 của Quyết định này có quyền thu hồi danh hiệu, giải thưởng đã trao tặng.

Điều 23. Kinh phí tổ chức

1. Kinh phí tổ chức xét tôn vinh và trao tặng danh hiệu, giải thưởng được hình thành từ nguồn ngân sách nhà nước và các nguồn kinh phí hợp pháp khác. Không vận động tài trợ trái quy định hoặc làm phát sinh xung đột lợi ích trong quá trình xét chọn. Việc huy động và sử dụng các nguồn kinh phí hợp pháp khác phải tuân thủ nguyên tắc tự nguyện, không được tổ chức dưới hình thức thu phí bắt buộc đối với đối tượng tham gia xét tôn vinh và trao tặng danh hiệu, giải thưởng.

2. Việc quản lý, sử dụng kinh phí quy định tại khoản 1 Điều này thực hiện theo quy định của pháp luật và công khai sử dụng kinh phí cho việc tổ chức xét tặng danh hiệu, giải thưởng.

Mục 3
ĐIỀU KIỆN THAM DỰ; HỒ SƠ, THỦ TỤC VÀ TỔ CHỨC XÉT TÔN VINH VÀ TRAO TẶNG DANH HIỆU, GIẢI THƯỞNG CHO DOANH NHÂN, DOANH NGHIỆP VÀ TỔ CHỨC KINH TẾ KHÁC

Điều 24. Điều kiện tham dự của doanh nhân

1. Có phẩm chất đạo đức tốt, thực hiện nghiêm chủ trương, chính sách của Đảng, pháp luật của Nhà nước, nội quy, quy chế của cơ quan, tổ chức và nơi cư trú.

2. Giữ chức vụ quản lý doanh nghiệp và tổ chức kinh tế khác ổn định và phát triển liên tục từ 05 năm trở lên khi tham gia danh hiệu, giải thưởng của bộ, ngành, đoàn thể trung ương và từ 03 năm trở lên khi tham gia xét tôn vinh và trao tặng danh hiệu, giải thưởng của tỉnh, thành phố (tính đến thời điểm nộp hồ sơ đề nghị). Trường hợp doanh nhân tham gia điều hành nhiều doanh nghiệp khác nhau hoặc chuyển việc thì được cộng dồn thời gian tham gia điều hành các doanh nghiệp, tổ chức kinh tế khác để tính làm điều kiện tham gia xét danh hiệu, giải thưởng.

3. Có sáng kiến cải tiến, biện pháp quản lý hoặc ứng dụng khoa học, công nghệ, chuyển đổi số, chuyển đổi xanh vào sản xuất, kinh doanh có hiệu quả. Ứng dụng các công nghệ về trí tuệ nhân tạo trong hoạt động sản xuất, kinh doanh, góp phần nâng cao năng suất, chất lượng sản phẩm, năng lực cạnh tranh của doanh nghiệp và tổ chức kinh tế khác.

4. Quan tâm đào tạo, nâng cao trình độ, tay nghề cho người lao động, nâng cao chất lượng nguồn nhân lực cho doanh nghiệp và tổ chức kinh tế khác. Thực hiện tốt, đầy đủ các chế độ đối với người lao động theo quy định của pháp luật.

5. Tích cực tham gia các phong trào thi đua do bộ, ngành, địa phương hoặc trung ương phát động, có đóng góp, ủng hộ và thực hiện tốt trách nhiệm xã hội của doanh nghiệp, doanh nhân và tổ chức kinh tế khác tại địa phương; quan tâm phát triển tổ chức Đảng, Công đoàn, các tổ chức quần chúng (nếu có) trong doanh nghiệp và tổ chức kinh tế khác.

6. Doanh nghiệp, tổ chức kinh tế khác do doanh nhân quản lý phải thực hiện đúng các quy định của pháp luật; có doanh thu; lợi nhuận, nộp ngân sách nhà nước, thu nhập người lao động ổn định và có tăng trưởng. Các chỉ tiêu về ổn định và tăng trưởng phải được cụ thể hóa trong Quy chế xét tặng danh hiệu, giải thưởng của cơ quan, đơn vị tổ chức. Không có vụ việc vi phạm pháp luật đã được cơ quan có thẩm quyền kết luận.

Điều 25. Điều kiện tham dự của doanh nghiệp và tổ chức kinh tế khác

1. Thực hiện đúng các điều kiện theo ngành, nghề đã đăng ký hoặc được cấp giấy phép đầu tư, các quy định của pháp luật về doanh nghiệp, đầu tư, lao động, đất đai, xây dựng, bảo vệ môi trường, sở hữu trí tuệ, chất lượng sản phẩm, hàng hóa và các quy định pháp luật khác liên quan đến hoạt động sản xuất, kinh doanh.

2. Hoạt động sản xuất, kinh doanh mang lại lợi nhuận, nộp ngân sách nhà nước ổn định và có tăng trưởng dương. Các chỉ tiêu về lợi nhuận, nộp ngân sách, tăng trưởng phải được cụ thể hóa bằng các chỉ số định lượng trong Quy chế xét tặng danh hiệu, giải thưởng của cơ quan, đơn vị tổ chức.

3. Có sáng kiến, cải tiến kỹ thuật hoặc ứng dụng khoa học công nghệ và chuyển đổi số, chuyển đổi xanh vào sản xuất, kinh doanh có hiệu quả. Ứng dụng trí tuệ nhân tạo giúp tự động hóa quy trình, tối ưu hóa năng suất và nâng cao chất lượng, hiệu quả trong hoạt động sản xuất, kinh doanh và tạo ra những giá trị đóng góp tích cực cho sự phát triển chung của xã hội, đất nước.

4. Chấp hành đầy đủ các nghĩa vụ về tài chính, thuế và các khoản thu khác của ngân sách nhà nước theo quy định của pháp luật; tích cực đóng góp vào ngân sách nhà nước và quỹ phúc lợi xã hội.

5. Đảm bảo cho người lao động có việc làm ổn định và mức thu nhập không thấp hơn mức thu nhập trung bình ngành, lĩnh vực; thực hiện đầy đủ, kịp thời chế độ bảo hiểm xã hội, bảo hiểm y tế, bảo hiểm thất nghiệp và các chính sách, pháp luật liên quan đến người lao động.

6. Thực hiện tốt công tác an sinh xã hội, tích cực tham gia hiệu quả các phong trào thi đua do bộ, ngành, địa phương hoặc trung ương phát động; tích cực phát triển tổ chức Đảng, Công đoàn, các tổ chức quần chúng (nếu có) trong doanh nghiệp và tổ chức kinh tế khác.

7. Không có vụ việc vi phạm pháp luật đã được cơ quan có thẩm quyền kết luận.

Điều 26. Hồ sơ, thủ tục tổ chức phạm vi toàn quốc

1. Hồ sơ

a) Văn bản đề nghị của các cơ quan, tổ chức, đơn vị thuộc bộ, ngành, đoàn thể trung ương;

b) Đề án tổ chức, trong đó có các nội dung: Tên danh hiệu, tên giải thưởng và nội dung tổ chức; mục đích, yêu cầu tổ chức; dự kiến thời gian, địa điểm tổ chức (địa điểm tổ chức phải đảm bảo về phòng, chống cháy nổ và an ninh, trật tự); phạm vi và hình thức tổ chức; số lượng và cơ cấu danh hiệu, giải thưởng; thành phần Ban Tổ chức và Hội đồng xét tôn vinh và trao tặng danh hiệu, giải

thưởng, trong đó quy định cụ thể về số lượng, cơ cấu, thành phần, chức năng, nhiệm vụ của Ban Tổ chức, Hội đồng xét tặng. Trưởng Ban Tổ chức và Chủ tịch Hội đồng xét tặng là lãnh đạo bộ, ngành, đoàn thể trung ương hoặc lãnh đạo tỉnh, thành phố. Thành viên Hội đồng xét tặng gồm đại diện cơ quan liên quan, các chuyên gia am hiểu và có trình độ về ngành, lĩnh vực, nội dung của danh hiệu, giải thưởng; phương án tài chính, trong đó nêu rõ: Nguồn thu, nguyên tắc thu, nguyên tắc chi, nội dung chi; trách nhiệm quản lý tài chính và tổ chức thực hiện. Cam kết của đơn vị tổ chức về việc không thu kinh phí của doanh nhân, doanh nghiệp tham gia danh hiệu, giải thưởng dưới bất cứ hình thức nào;

c) Quy chế xét tặng danh hiệu, giải thưởng trong đó quy định: Ngành nghề, đối tượng tham dự, tiêu chí xét tặng (các tiêu chí phải phù hợp với tên gọi, nội dung của danh hiệu, giải thưởng và phù hợp với điều kiện quy định tại Điều 24 và Điều 25 của Quyết định này), cách thức tổ chức xét tặng danh hiệu, giải thưởng và quy định cụ thể về các trường hợp bị thu hồi danh hiệu, giải thưởng đã trao tặng.

2. Thủ tục

a) Cơ quan, tổ chức, đơn vị lập hồ sơ trình Thủ trưởng bộ, ngành, đoàn thể trung ương gửi qua cơ quan tham mưu thực hiện công tác thi đua, khen thưởng cấp bộ;

b) Trong thời hạn 10 ngày làm việc kể từ ngày nhận đủ hồ sơ theo quy định, cơ quan tham mưu thực hiện công tác thi đua, khen thưởng cấp bộ thẩm định, trình Thủ trưởng bộ, ngành, đoàn thể trung ương quyết định.

3. Trường hợp bộ, ngành, đoàn thể trung ương đã có Quyết định ban hành Quy chế về tổ chức xét tôn vinh và trao tặng danh hiệu, giải thưởng cho doanh nhân, doanh nghiệp và tổ chức kinh tế khác, phù hợp với các quy định của Quyết định này thì việc tổ chức xét tôn vinh và trao tặng danh hiệu, giải thưởng được thực hiện theo quy định của bộ, ngành, đoàn thể trung ương.

4. Thủ trưởng bộ, ngành, đoàn thể trung ương quyết định tổ chức và chịu trách nhiệm về việc tổ chức xét tôn vinh và trao tặng danh hiệu, giải thưởng cho doanh nhân, doanh nghiệp và tổ chức kinh tế khác thuộc phạm vi quản lý.

Điều 27. Hồ sơ, thủ tục tổ chức phạm vi cấp tỉnh

1. Hồ sơ:

a) Văn bản đề nghị của sở, ban, ngành thuộc tỉnh, thành phố;

b) Đề án tổ chức theo quy định tại điểm b khoản 1 Điều 26 của Quyết định này. Trong đó nêu rõ: Ngành nghề, đối tượng tham dự, tiêu chí xét tặng, cách thức, quy trình xét tặng danh hiệu, giải thưởng. Cam kết không thu kinh phí của đối tượng tham gia dưới bất cứ hình thức nào.

2. Thủ tục:

a) Sở, ban, ngành lập hồ sơ trình Chủ tịch Ủy ban nhân dân cấp tỉnh gửi qua cơ quan chuyên trách công tác thi đua, khen thưởng cấp tỉnh;

b) Trong thời hạn 10 ngày làm việc kể từ ngày nhận đủ hồ sơ theo quy định, cơ quan chuyên trách công tác thi đua, khen thưởng cấp tỉnh thẩm định, trình Chủ tịch Ủy ban nhân dân cấp tỉnh quyết định.

3. Trường hợp Ủy ban nhân dân cấp tỉnh đã có Quyết định ban hành Quy chế về tổ chức xét tôn vinh và trao tặng danh hiệu, giải thưởng cho doanh nhân, doanh nghiệp, phù hợp với các quy định của Quyết định này thì việc tổ chức xét tôn vinh và trao tặng danh hiệu, giải thưởng được thực hiện theo quy định của Ủy ban nhân dân cấp tỉnh.

4. Chủ tịch Ủy ban nhân dân cấp tỉnh quyết định tổ chức và chịu trách nhiệm về việc tổ chức xét tôn vinh và trao tặng danh hiệu, giải thưởng cho doanh nhân, doanh nghiệp và tổ chức kinh tế khác thuộc phạm vi quản lý.

Điều 28. Tổ chức xét tôn vinh và trao tặng danh hiệu, giải thưởng

1. Sau khi có quyết định tổ chức tôn vinh và trao tặng danh hiệu, giải thưởng cho doanh nhân, doanh nghiệp và tổ chức kinh tế khác, các cơ quan, đơn vị và cơ quan thông tin, truyền thông thực hiện công tác tuyên truyền và tổ chức các hoạt động liên quan đến việc xét tặng danh hiệu, giải thưởng.

2. Cơ quan, đơn vị tổ chức xét tôn vinh và trao tặng danh hiệu, giải thưởng cho doanh nhân, doanh nghiệp và tổ chức kinh tế khác theo đúng quy định của pháp luật, đề án tổ chức và quy chế xét tặng; lấy ý kiến các cơ quan liên quan và ý kiến nhân dân trên các phương tiện thông tin đại chúng đối với các doanh nhân, doanh nghiệp và tổ chức kinh tế khác tham gia trong thời hạn 10 ngày; tổng hợp, giải trình các ý kiến phản ánh và công bố công khai kết quả xét tặng danh hiệu, giải thưởng trên cổng thông tin điện tử của cơ quan, đơn vị.

3. Việc tôn vinh và trao tặng danh hiệu, giải thưởng của bộ, ngành, đoàn thể trung ương cho doanh nhân, doanh nghiệp và tổ chức kinh tế khác do lãnh đạo bộ, ngành, đoàn thể trung ương trao tặng; danh hiệu, giải thưởng phạm vi cấp tỉnh do lãnh đạo cấp tỉnh trao tặng.

Điều 29. Trách nhiệm của bộ, ngành, tỉnh, cơ quan, tổ chức liên quan trong việc xét tôn vinh và trao tặng danh hiệu, giải thưởng cho doanh nhân, doanh nghiệp, tổ chức kinh tế khác

1. Bộ, cơ quan ngang bộ, Ủy ban nhân dân tỉnh, thành phố trong phạm vi nhiệm vụ, quyền hạn của mình thực hiện quản lý nhà nước về công tác xét tôn vinh và trao tặng danh hiệu, giải thưởng cho doanh nhân, doanh nghiệp, tổ chức

kinh tế khác. Thực hiện việc xét tôn vinh và trao tặng danh hiệu, giải thưởng cho doanh nhân, doanh nghiệp, tổ chức kinh tế khác theo quy định tại Quyết định này; quy định chi tiết, hướng dẫn việc đình chỉ việc tổ chức xét tôn vinh và trao tặng danh hiệu, giải thưởng và hủy bỏ, thu hồi kết quả xét tôn vinh và trao tặng danh hiệu, giải thưởng thuộc thẩm quyền quản lý. Đồng thời, có trách nhiệm tổ chức kiểm tra, giám sát thường xuyên hoặc đột xuất hoạt động xét tôn vinh và trao tặng danh hiệu, giải thưởng để kịp thời phát hiện và xử lý các hành vi vi phạm theo quy định.

2. Cơ quan trung ương của tổ chức chính trị - xã hội trong phạm vi nhiệm vụ, quyền hạn của mình thực hiện các quy định về việc tổ chức xét tôn vinh và trao tặng danh hiệu, giải thưởng cho doanh nhân, doanh nghiệp và tổ chức kinh tế khác theo quy định tại Quyết định này.

3. Cơ quan thông tin đại chúng trách nhiệm tuyên truyền, phổ biến quy định của pháp luật về xét tôn vinh và trao tặng danh hiệu, giải thưởng cho doanh nhân, doanh nghiệp và tổ chức kinh tế khác; phát hiện, tuyên truyền các điển hình tiên tiến là doanh nhân, doanh nghiệp và tổ chức kinh tế khác. Không tổ chức truyền hình, đưa tin các trường hợp xét tôn vinh và trao tặng danh hiệu, giải thưởng cho doanh nhân, doanh nghiệp và tổ chức kinh tế khác trái quy định của pháp luật.

Chương V
MẪU HUÂN CHƯƠNG, HUY CHƯƠNG, KỶ NIỆM CHƯƠNG; MẪU BẰNG DANH HIỆU THI ĐUA, HÌNH THỨC KHEN THƯỞNG; MẪU BẰNG DANH HIỆU VINH DỰ NHÀ NƯỚC VÀ CỜ THI ĐUA; MẪU BẰNG, KHUNG, HỘP, CỜ CỦA CÁC DANH HIỆU THI ĐUA, HÌNH THỨC KHEN THƯỞNG; THỦ TỤC CẤP ĐỔI, CẤP LẠI HIỆN VẬT KHEN THƯỞNG THUỘC THẨM QUYỀN CỦA CHỦ TỊCH NƯỚC, CHÍNH PHỦ, THỦ TƯỚNG CHÍNH PHỦ

Mục 1
MẪU HUÂN CHƯƠNG, HUY CHƯƠNG, DANH HIỆU VINH DỰ NHÀ NƯỚC, KỶ NIỆM CHƯƠNG; MẪU BẰNG, KHUNG, HỘP, CỜ CỦA CÁC DANH HIỆU THI ĐUA VÀ HÌNH THỨC KHEN THƯỞNG

Điều 30. Mẫu Huân chương

1. Huân chương theo Điều 33 của Luật Thi đua, khen thưởng có 10 loại, trong đó 05 loại không chia hạng và 05 loại có chia hạng. Loại có chia hạng được chia làm ba hạng và được phân biệt bằng số sao gắn trên cuống, trên dải Huân chương (hạng Nhất ba sao, hạng Nhì hai sao, hạng Ba một sao).

2. Kết cấu của Huân chương gồm 03 phần: Cuống Huân chương, dải Huân chương và thân Huân chương.

Mẫu Huân chương được minh họa tại Phụ lục II.1 kèm theo Quyết định này.

Điều 31. Mẫu Huy chương

1. Huy chương theo Điều 54 và khoản 2 Điều 96 của Luật Thi đua, khen thưởng có 05 loại, trong đó 01 loại có chia hạng và 04 loại không chia hạng. Loại có chia hạng được chia làm ba hạng và được phân biệt bằng số vạch trên cuống, trên dải Huy chương (hạng Nhất ba vạch, hạng Nhì hai vạch, hạng Ba một vạch).

2. Kết cấu của Huy chương gồm 03 phần: Cuống Huy chương, dải Huy chương và thân Huy chương.

Mẫu Huy chương được minh họa tại Phụ lục II.1 kèm theo Quyết định này.

Điều 32. Mẫu huy hiệu của danh hiệu vinh dự nhà nước, "Chiến sĩ thi đua toàn quốc", kỷ niệm chương

1. Huy hiệu danh hiệu vinh dự nhà nước, huy hiệu "Chiến sĩ thi đua toàn quốc" có kết cấu chia làm 02 phần: Cuống huy hiệu và thân huy hiệu.

Huy hiệu danh hiệu vinh dự nhà nước và huy hiệu "Chiến sĩ thi đua toàn quốc" được minh họa tại Phụ lục II.1 kèm theo Quyết định này.

2. Kỷ niệm chương của Ủy ban Thường vụ Quốc hội, bộ, ban, ngành, tỉnh, tổ chức chính trị, tổ chức chính trị - xã hội ở trung ương, các hội quần chúng do Đảng, Nhà nước giao nhiệm vụ ở trung ương.

a) Kết cấu của Kỷ niệm chương gồm 02 phần: Cuống Kỷ niệm chương và thân Kỷ niệm chương;

b) Mẫu kỷ niệm chương do Ủy ban Thường vụ Quốc hội, bộ, ban, ngành, tỉnh, tổ chức chính trị, tổ chức chính trị - xã hội ở trung ương, các hội quần chúng do Đảng, Nhà nước giao nhiệm vụ ở trung ương quy định cho phù hợp, mang nội dung ý nghĩa của từng lĩnh vực, ngành nghề, địa phương.

Điều 33. Mẫu "Huân chương Sao vàng"

1. Cuống Huân chương: Cốt bằng đồng đỏ mạ vàng hợp kim Ni-Co; kích thước 28 mm x 14 mm; viền ngoài màu vàng, trong bọc vải dệt bằng sợi polyester hoặc chất liệu tương đương, đảm bảo chắc chắn, bền đẹp có hai màu: 1/2 bên trái màu đỏ cờ, 1/2 bên phải màu vàng.

2. Dải Huân chương: Hình chữ A cách điệu, cốt bằng inox mạ vàng hợp kim Ni-Co, bọc vải dệt bằng sợi polyester hoặc chất liệu tương đương, đảm bảo chắc chắn, bền đẹp có hai màu: 1/2 bên trái màu đỏ cờ, 1/2 bên phải màu vàng; kích thước 28 mm x 51 mm x 41 mm x 51 mm.

3. Thân Huân chương: Hình sao vàng năm cánh dập nổi, đường kính đường tròn ngoại tiếp năm đỉnh sao bằng 55 mm, chính giữa hình tròn nền vàng có ngôi sao vàng năm cánh, xung quanh là dòng chữ "Huân chương Sao vàng", "Việt Nam" màu đỏ; chất liệu bằng đồng đỏ mạ vàng hợp kim Ni-Co.

Điều 34. Mẫu "Huân chương Hồ Chí Minh"

1. Cuống Huân chương: Cốt bằng đồng đỏ mạ vàng hợp kim Ni-Co; kích thước 28 mm x 14 mm; viền ngoài màu vàng, trong bọc vải dệt bằng sợi polyester hoặc chất liệu tương đương, đảm bảo chắc chắn, bền đẹp màu đỏ cờ, có hai vạch vàng.

2. Dải Huân chương: Hình chữ A cách điệu, cốt bằng inox mạ vàng hợp kim Ni-Co, bọc vải dệt bằng sợi polyester hoặc chất liệu tương đương, đảm bảo chắc chắn, bền đẹp màu đỏ cờ có hai vạch vàng; kích thước 28 mm x 51 mm x 41 mm x 51 mm.

3. Thân Huân chương: Hình tròn đường kính bằng 40 mm, giữa là chân dung Chủ tịch Hồ Chí Minh nghiêng đặt trên nền họa tiết hoa sen cổ màu vàng, phía trên có dòng chữ "Huân chương Hồ Chí Minh", phía dưới có dòng chữ "Việt Nam" màu đỏ; chất liệu bằng đồng đỏ mạ vàng hợp kim Ni-Co.

Điều 35. Mẫu "Huân chương Độc lập" hạng Nhất, hạng Nhì, hạng Ba

1. Cuống Huân chương: Cốt bằng đồng đỏ mạ vàng hợp kim Ni-Co; kích thước 28 mm x 14 mm; viền ngoài màu vàng, trong bọc vải dệt bằng sợi polyester hoặc chất liệu tương đương, đảm bảo chắc chắn, bền đẹp màu đỏ cờ, có bốn vạch vàng hai bên, gắn sao theo hạng huân chương.

2. Dải Huân chương: Hình chữ A cách điệu, cốt bằng inox mạ vàng hợp kim Ni-Co, bọc vải dệt bằng sợi polyester hoặc chất liệu tương đương, đảm bảo chắc chắn, bền đẹp màu đỏ cờ, có bốn vạch vàng hai bên, gắn sao theo hạng huân chương; kích thước 28 mm x 51 mm x 41 mm x 51 mm.

3. Thân Huân chương hình tròn đường kính bằng 40 mm, viền ngoài màu vàng, chính giữa có ngôi sao vàng năm cánh nổi trên nền xanh hòa bình, phía trên là dòng chữ "Huân chương Độc lập" màu đỏ, phía dưới có hai cành tùng, hai hàng cờ đỏ cách điệu và dải lụa đỏ mang dòng chữ "Việt Nam" màu vàng; chất liệu bằng đồng đỏ mạ vàng hợp kim Ni-Co.

Điều 36. Mẫu "Huân chương Quân công" hạng Nhất, hạng Nhì, hạng Ba

1. Cuống Huân chương: Cốt bằng đồng đỏ mạ vàng hợp kim Ni-Co; kích thước 28 mm x 14 mm; viền ngoài màu vàng, trong bọc vải dệt bằng sợi polyester hoặc chất liệu tương đương, đảm bảo chắc chắn, bền đẹp màu đỏ cờ, có bốn vạch màu xanh lá cây hai bên, gắn sao theo hạng Huân chương.

2. Dải Huân chương: Hình chữ A cách điệu, cốt bằng inox mạ vàng hợp kim Ni-Co, bọc vải dệt bằng sợi polyester hoặc chất liệu tương đương, đảm bảo chắc chắn, bền đẹp màu đỏ cờ, có bốn vạch màu xanh lá cây hai bên, gắn sao theo hạng huân chương; kích thước 28 mm x 51 mm x 41 mm x 51 mm.

3. Thân huân chương: Hình sao vàng năm cánh cách điệu dập nổi, đường kính đường tròn ngoại tiếp năm đỉnh sao bằng 50 mm, chính giữa có ngôi sao vàng năm cánh nổi trên nền đỏ; xung quanh ngôi sao có dòng chữ "Huân chương Quân công", "Việt Nam" màu vàng trên nền đỏ; chất liệu bằng đồng đỏ mạ vàng hợp kim Ni-Co.

Điều 37. Mẫu "Huân chương Lao động" hạng Nhất, hạng Nhì, hạng Ba

1. Cuống Huân chương: Cốt bằng đồng đỏ mạ vàng hợp kim Ni-Co; kích thước 28 mm x 14 mm; viền ngoài màu vàng, trong bọc vải dệt bằng sợi polyester hoặc chất liệu tương đương, đảm bảo chắc chắn, bền đẹp màu đỏ cờ, có hai vạch màu xanh dương đậm hai bên, gắn sao theo hạng Huân chương.

2. Dải Huân chương: Hình chữ A cách điệu, cốt bằng inox mạ vàng hợp kim Ni-Co, bọc vải dệt bằng sợi polyester hoặc chất liệu tương đương, đảm bảo chắc chắn, bền đẹp màu đỏ cờ có hai vạch màu xanh dương đậm hai bên, gắn sao theo hạng huân chương; kích thước 28 mm x 51 mm x 41 mm x 51 mm.

3. Thân Huân chương: Hình tròn đường kính bằng 40 mm, nền vàng, chính giữa là ngôi sao vàng năm cánh dập nổi trên nền đỏ, xung quanh bên trái là bông lúa, bên phải là bánh xe lịch sử, phía dưới là quyển sách dải lụa đỏ có dòng chữ "Việt Nam" màu vàng, trên cùng là dòng chữ "Huân chương Lao động" màu đỏ; tất cả các chi tiết đặt trong khung viền màu xanh dương đậm; chất liệu bằng đồng đỏ mạ vàng hợp kim Ni-Co.

Điều 38. Mẫu "Huân chương Chiến công" hạng Nhất, hạng Nhì, hạng Ba

1. Cuống huân chương: Cốt bằng đồng đỏ mạ vàng hợp kim Ni-Co; kích thước 28 mm x 14 mm; viền ngoài màu vàng, trong bọc vải dệt bằng sợi polyester hoặc chất liệu tương đương, đảm bảo chắc chắn, bền đẹp màu đỏ cờ, có hai vạch xanh lá cây, gắn sao theo hạng huân chương.

2. Dải huân chương: Hình chữ A cách điệu, cốt bằng inox mạ vàng hợp kim Ni-Co, bọc vải dệt bằng sợi polyester hoặc chất liệu tương đương, đảm bảo chắc chắn, bền đẹp màu đỏ cờ, có hai vạch màu xanh lá cây, gắn sao theo hạng huân chương; kích thước 28 mm x 51 mm x 41 mm x 51 mm.

3. Thân huân chương: Hình sao vàng năm cánh dập nổi trên hình khẩu súng, thanh gươm và lá chắn, đường kính đường tròn ngoại tiếp năm đỉnh sao bằng 50 mm, chính giữa là ngôi sao vàng năm cánh nổi trên nền đỏ, xung quanh là dòng chữ "Huân chương Chiến công", "Việt Nam" màu vàng, chất liệu bằng đồng đỏ mạ vàng hợp kim Ni-Co.

Điều 39. Mẫu "Huân chương Bảo vệ Tổ quốc" hạng Nhất, hạng Nhì, hạng Ba

1. Cuống Huân chương: Cốt bằng đồng đỏ mạ vàng hợp kim Ni-Co; kích thước 28 mm x 14 mm; viền ngoài màu vàng, trong bọc vải dệt bằng sợi polyester hoặc chất liệu tương đương, đảm bảo chắc chắn, bền đẹp có hai màu: 1/2 bên trái màu xanh lá cây, 1/2 bên phải màu đỏ cờ; gắn sao theo hạng Huân chương.

2. Dải Huân chương: Hình chữ A cách điệu, cốt bằng inox mạ vàng hợp kim Ni-Co, bọc vải dệt bằng sợi polyester hoặc chất liệu tương đương, đảm bảo chắc chắn, bền đẹp có hai màu: 1/2 bên trái màu xanh lá cây, 1/2 bên phải màu đỏ cờ; gắn sao theo hạng Huân chương; kích thước 28 mm x 51 mm x 41 mm x 51 mm.

3. Thân Huân chương: Hình sao mười cánh cách điệu, đường kính đường tròn ngoại tiếp mười đỉnh sao bằng 40 mm, chính giữa có biểu tượng khẩu súng và thanh gươm đặt chéo nhau, phía trên có ngôi sao vàng năm cánh nổi trên nền đỏ, xung quanh có dòng chữ "Huân chương Bảo vệ Tổ quốc" "Việt Nam" màu đỏ trên nền vàng; chất liệu bằng đồng đỏ mạ vàng hợp kim Ni-Co.

Điều 40. Mẫu "Huân chương Dũng cảm"

1. Cuống Huân chương: Cốt bằng đồng đỏ mạ vàng hợp kim Ni-Co; kích thước 28 mm x 14 mm; viền ngoài màu vàng, trong bọc vải dệt bằng sợi polyester hoặc chất liệu tương đương, đảm bảo chắc chắn, bền đẹp màu đỏ cờ, có hai vạch màu xanh dương đậm.

2. Dải Huân chương: Hình chữ A cách điệu, cốt bằng inox mạ vàng hợp kim Ni-Co, bọc vải dệt bằng sợi polyester hoặc chất liệu tương đương, đảm bảo chắc chắn, bền đẹp màu đỏ cờ, có hai vạch màu xanh dương đậm; kích thước 28 mm x 51 mm x 41 mm x 51 mm.

3. Thân Huân chương: Hình sao tám cánh cách điệu, đường kính đường tròn ngoại tiếp tám đỉnh sao bằng 40 mm, hai bên là cành tùng, chính giữa là sao vàng năm cánh nổi trên nền đỏ, xung quanh là dòng chữ "Huân chương Dũng cảm", "Việt Nam" màu đỏ trên nền vàng; chất liệu bằng đồng đỏ mạ vàng hợp kim Ni-Co.

Điều 41. Mẫu "Huân chương Đại đoàn kết dân tộc"

1. Cuống Huân chương: Cốt bằng đồng đỏ mạ vàng hợp kim Ni-Co; kích thước 28 mm x 14 mm; viền ngoài màu vàng, trong bọc vải dệt bằng sợi polyester hoặc chất liệu tương đương, đảm bảo chắc chắn, bền đẹp có hai màu: 1/2 bên trái màu xanh dương đậm, 1/2 bên phải màu đỏ cờ.

2. Dải Huân chương: Hình chữ A cách điệu, cốt bằng inox mạ vàng hợp kim Ni-Co, bọc vải dệt bằng sợi polyester hoặc chất liệu tương đương, đảm bảo chắc chắn, bền đẹp có hai màu: 1/2 bên trái màu xanh dương đậm, 1/2 bên phải màu đỏ cờ; kích thước 28 mm x 51 mm x 41 mm x 51 mm.

3. Thân Huân chương: Hình sao vàng cách điệu, có đường kính đường tròn ngoại tiếp các đỉnh sao bằng 40 mm, chính giữa là chân dung Chủ tịch Hồ Chí Minh đặt nghiêng trên đài sen tỏa sáng, hai bên là cành tùng, phía trên là dòng chữ "Huân chương Đại đoàn kết dân tộc" màu đỏ, phía dưới là dải lụa đỏ mang dòng chữ "Việt Nam" màu vàng; chất liệu bằng đồng đỏ mạ vàng hợp kim Ni-Co.

Điều 42. Mẫu "Huân chương Hữu nghị"

1. Cuống Huân chương: Cốt bằng đồng đỏ mạ vàng hợp kim Ni-Co; kích thước 28 mm x 14 mm; viền ngoài màu vàng, trong bọc vải dệt bằng sợi polyester hoặc chất liệu tương đương, đảm bảo chắc chắn, bền đẹp màu đỏ cờ, có hai vạch màu xanh hòa bình.

2. Dải Huân chương: Hình chữ A cách điệu, cốt bằng inox mạ vàng hợp kim Ni-Co, bọc vải dệt bằng sợi polyester hoặc chất liệu tương đương, đảm bảo chắc chắn, bền đẹp màu đỏ cờ, có hai vạch màu xanh hòa bình; kích thước 28 mm x 51 mm x 41 mm x 51 mm.

3. Thân Huân chương: Hình sao vàng năm cánh cách điệu, đường kính ngoại tiếp năm đỉnh sao bằng 48 mm, có cành tùng hai bên, chính giữa là hai bàn tay bắt tay nhau trên hình quả địa cầu nền màu xanh hòa bình, xung quanh có dòng chữ "Huân chương Hữu nghị" màu đỏ, chữ "Việt Nam" màu vàng trên dải lụa đỏ; chất liệu bằng đồng đỏ mạ vàng hợp kim Ni-Co.

Điều 43. Mẫu "Huy chương Quân kỳ quyết thắng"

1. Cuống Huy chương: Cốt bằng đồng đỏ mạ vàng hợp kim Ni-Co; kích thước 28 mm x 14 mm; trong bọc vải dệt bằng sợi polyester hoặc chất liệu tương đương, bảo đảm chắc chắn, bền đẹp màu đỏ cờ, có hai vạch màu xanh lá cây ở hai đầu cuống Huy chương.

2. Dải Huy chương: Hình ngũ giác, cốt bằng inox mạ vàng hợp kim Ni-Co, bọc vải dệt bằng sợi polyester hoặc chất liệu tương đương, bảo đảm chắc chắn, bền đẹp màu đỏ cờ, có hai vạch màu xanh lá cây; kích thước 38 mm x 27 mm x 40 mm.

3. Thân Huy chương: Hình sao vàng năm cánh dập nổi, đường kính đường tròn ngoại tiếp năm đỉnh sao bằng 48 mm, có cành tùng hai bên, ở giữa có lá cờ quyết thắng trên nền vàng, phía trên có dòng chữ "Huy chương Quân kỳ quyết thắng" màu đỏ trên nền vàng, phía dưới là dải lụa vàng mang dòng chữ "Việt Nam" màu đỏ; chất liệu bằng đồng đỏ mạ vàng hợp kim Ni-Co.

Điều 44. Mẫu "Huy chương Vì an ninh Tổ quốc"

1. Cuống Huy chương: cốt bằng đồng đỏ mạ vàng hợp kim Ni-Co; kích thước 28 mm x 14 mm; trong bọc vải dệt bằng sợi polyester hoặc chất liệu tương đương, bảo đảm chắc chắn, bền đẹp màu đỏ cờ, có hai vạch màu xanh lá cây ở hai đầu cuống Huy chương.

2. Dải Huy chương: Hình ngũ giác, cốt bằng inox mạ vàng hợp kim Ni-Co, bọc vải dệt bằng sợi polyester hoặc chất liệu tương đương, bảo đảm chắc chắn, bền đẹp màu đỏ cờ, có hai vạch màu xanh lá cây; kích thước 38 mm x 27 mm x 40 mm.

3. Thân Huy chương: Hình ngôi sao năm cánh cách điệu dập nổi, đường kính đường tròn ngoại tiếp năm đỉnh sao bằng 48 mm, chính giữa có ngôi sao vàng năm cánh dập nổi và thanh gươm đặt trên lá chắn màu đỏ trên nền màu xanh lá cây, xung quanh là dòng chữ "Huy chương Vì an ninh Tổ quốc" màu vàng và hai cành tùng hai bên, phía dưới là dải lụa đỏ mang dòng chữ "Việt Nam" màu vàng; chất liệu bằng đồng đỏ mạ vàng hợp kim Ni-Co.

Điều 45. Mẫu "Huy chương Chiến sĩ vẻ vang" hạng Nhất, hạng Nhì, hạng Ba

1. Cuống Huy chương: Cốt bằng đồng đỏ mạ vàng hợp kim Ni-Co; kích thước 28 mm x 14 mm; trong bọc vải dệt bằng sợi polyester hoặc chất liệu tương đương, bảo đảm chắc chắn, bền đẹp màu đỏ cờ, có vạch màu xanh lá cây theo hạng Huy chương.

2. Dải Huy chương: Hình ngũ giác, cốt bằng inox mạ vàng hợp kim Ni-Co, bọc vải dệt bằng sợi polyester hoặc chất liệu tương đương, bảo đảm chắc chắn, bền đẹp màu đỏ cờ, vạch màu xanh lá cây (phân hạng theo vạch); kích thước 38 mm x 27 mm x 40 mm.

3. Thân Huy chương: Hình sao vàng năm cánh cách điệu dập nổi, màu vàng, đường kính đường tròn ngoại tiếp năm đỉnh sao bằng 48 mm, ở giữa là ngôi sao vàng năm cánh trên nền đỏ, có cành tùng hai bên, xung quanh là dòng chữ "Huy chương Chiến sĩ vẻ vang", "Việt Nam" màu đỏ trên nền vàng; chất liệu bằng đồng mạ vàng hợp kim Ni-Co.

Điều 46. Mẫu "Huy chương Hữu nghị"

1. Cuống Huy chương: Cốt bằng đồng đỏ mạ vàng hợp kim Ni-Co; kích thước 28 mm x 14 mm; viền ngoài màu vàng, trong bọc vải dệt bằng sợi polyester hoặc chất liệu tương đương, đảm bảo chắc chắn, bền đẹp màu đỏ cờ, có hai vạch màu xanh hòa bình.

2. Dải Huy chương: Hình ngũ giác, cốt bằng inox mạ vàng hợp kim Ni-Co, bọc vải dệt bằng sợi polyester hoặc chất liệu tương đương, bảo đảm chắc chắn, bền đẹp màu đỏ cờ, có hai vạch màu xanh hòa bình; kích thước 38 mm x 27 mm x 40 mm.

3. Thân Huy chương: Hình tròn đường kính bằng 40 mm, phía trong là sao vàng năm cánh cách điệu dập nổi, có cành tùng hai bên, chính giữa là hai bàn tay bắt tay nhau trên hình quả địa cầu nền màu xanh hòa bình, phía trên có dòng chữ "Huy chương Hữu nghị" màu đỏ, phía dưới là dải lụa đỏ mang dòng chữ "Việt Nam" màu vàng; chất liệu bằng đồng đỏ mạ vàng hợp kim Ni-Co.

Điều 47. Mẫu "Huy chương Thanh niên xung phong vẻ vang"

Huy chương Thanh niên xung phong vẻ vang gồm 03 phần: cuống Huy chương, dải Huy chương và thân Huy chương. Hai phần dải Huy chương và thân Huy chương kết nối với nhau bằng móc kim loại.

1. Cuống huy chương: Hình chữ nhật, cốt bằng inox mạ vàng hợp kim Ni-Co, bọc vải dệt bằng sợi polyester hoặc chất liệu tương đương trở lên gồm 2 màu: Xanh/Green và Đỏ/Red. Hai đường kẻ xanh song song có kích thước 4 mm x 11 mm, đường kẻ xanh cách mép phải và trái 2 mm; kích thước 28 mm x 14 mm. Ở giữa cuống huy chương có ngôi sao 3D bằng đồng đỏ mạ vàng hợp kim Ni-Co.

2. Dải huy chương: Hình ngũ giác, cốt bằng inox mạ vàng hợp kim Ni-Co, bọc vải dệt bằng sợi polyester hoặc chất liệu tương đương trở lên gồm 2 màu: Xanh/Green và Đỏ/Red. Hai đường kẻ xanh song song có kích thước 4 mm x 35 mm, đường kẻ xanh cách mép phải và trái 0,9 cm; kích thước 38 mm x 27 mm x 40 mm.

3. Thân huy chương: Hình ngôi sao năm cánh, mỗi cánh ngôi sao chia làm 8 tia nhỏ tạo hiệu ứng 3D, điểm thấp nhất của cánh ngôi sao tiếp xúc với hình tròn logo ở trung tâm, đường kính đường tròn ngoại tiếp năm đỉnh sao bằng 48 mm. Ở giữa thân huy chương là logo Thanh niên xung phong hình tròn có đường kính 27 mm, logo bao gồm: hình tượng bông lúa bên trái, hình tượng bánh xe răng bên phải, ở giữa logo là hình ngôi sao 5 cánh 3D trên nền các tia màu đỏ, phía dưới có 4 chữ viết tắt "TNXP" màu trắng trên nền xanh/green, hình chữ uốn cong lên trên; chất liệu bằng đồng đỏ mạ vàng hợp kim Ni-Co.

Điều 48. Mẫu huy hiệu "Bà mẹ Việt Nam anh hùng"

1. Cuống huy hiệu: Chất liệu bằng đồng đỏ mạ vàng hợp kim Ni-Co, kích thước 28 mm x 14 mm; sơn màu đỏ cờ, viền ngoài màu vàng.

2. Thân huy hiệu: Hình sao vàng năm cánh dập nổi, đường kính đường tròn ngoại tiếp năm đỉnh sao bằng 50 mm, bên trong là hình ảnh chân dung Mẹ Việt Nam anh hùng, phía dưới là dòng chữ "Bà mẹ Việt Nam anh hùng" màu đỏ; chất liệu bằng đồng đỏ mạ vàng hợp kim Ni-Co.

Điều 49. Mẫu huy hiệu "Anh hùng Lực lượng vũ trang nhân dân"

1. Cuống huy hiệu: Chất liệu bằng đồng đỏ mạ vàng hợp kim Ni-Co, kích thước 28 mm x 14 mm; sơn màu đỏ cờ, viền ngoài màu vàng.

2. Thân huy hiệu: Hình sao vàng năm cánh cách điệu dập nổi, đường kính đường tròn ngoại tiếp năm đỉnh sao bằng 50 mm, phía trong có lá cờ quyết thắng màu đỏ, phía dưới là hai cành tùng, xung quanh có dòng chữ "Anh hùng Lực lượng vũ trang nhân dân", "Việt Nam" màu đỏ; chất liệu bằng đồng đỏ mạ vàng hợp kim Ni-Co.

Điều 50. Mẫu huy hiệu "Anh hùng Lao động", "Tỉnh Anh hùng", "Thành phố Anh hùng"

1. Cuống huy hiệu: Chất liệu bằng đồng đỏ mạ vàng hợp kim Ni-Co, kích thước 28 mm x 14 mm; sơn màu đỏ cờ, viền ngoài màu vàng.

2. Thân huy hiệu: Hình sao vàng năm cánh cách điệu dập nổi, đường kính đường tròn ngoại tiếp năm đỉnh sao bằng 50 mm, có cành tùng hai bên, bên trong là bánh xe lịch sử và vòng tròn khoa học đặt trên quyển sách, xung quanh có dòng chữ "Anh hùng Lao động" hoặc "Tỉnh Anh hùng" hoặc "Thành phố Anh hùng" màu đỏ, dưới là dải lụa vàng mang dòng chữ "Việt Nam" màu đỏ; chất liệu bằng đồng đỏ mạ vàng hợp kim Ni-Co.

Điều 51. Mẫu huy hiệu "Nhà giáo nhân dân", "Nhà giáo ưu tú"

1. Cuống huy hiệu: Chất liệu bằng đồng đỏ mạ vàng hợp kim Ni-Co, kích thước 28 mm x 15 mm; sơn màu đỏ cờ đối với huy hiệu "Nhà giáo nhân dân", màu vàng đối với huy hiệu "Nhà giáo ưu tú", viền ngoài màu vàng.

2. Thân huy hiệu: Hình tròn đường kính bằng 35 mm, ở giữa là cây bút và quyển vở trên nền màu xanh lá cây, hai bên có bông lúa vàng, phía trên có dòng chữ "Nhà giáo nhân dân" hoặc "Nhà giáo ưu tú" màu đỏ, phía dưới là dải lụa đỏ mang dòng chữ "Việt Nam" màu vàng; chất liệu bằng đồng đỏ mạ vàng hợp kim Ni-Co.

Điều 52. Mẫu huy hiệu "Thầy thuốc nhân dân", "Thầy thuốc ưu tú"

1. Cuống huy hiệu: Chất liệu bằng đồng đỏ mạ vàng hợp kim Ni-Co, kích thước 28 mm x 15 mm; sơn màu đỏ cờ đối với huy hiệu "Thầy thuốc nhân dân", màu vàng đối với huy hiệu "Thầy thuốc ưu tú", viền ngoài màu vàng.

2. Thân huy hiệu: Hình hoa hướng dương, đường kính bằng 35 mm; ở giữa là biểu tượng ngành y và ngôi sao màu đỏ, hai bên là cành nguyệt quế, phía trên là dòng chữ "Thầy thuốc nhân dân" hoặc "Thầy thuốc ưu tú" màu đỏ, phía dưới là dải lụa đỏ mang dòng chữ "Việt Nam" màu vàng; chất liệu bằng đồng đỏ mạ vàng hợp kim Ni-Co.

Điều 53. Mẫu huy hiệu "Nghệ sĩ nhân dân", "Nghệ sĩ ưu tú"

1. Cuống huy hiệu: Chất liệu bằng đồng đỏ mạ vàng hợp kim Ni-Co, kích thước 28 mm x 15 mm; sơn màu đỏ cờ đối với huy hiệu "Nghệ sĩ nhân dân", màu vàng đối với huy hiệu "Nghệ sĩ ưu tú", viền ngoài màu vàng.

2. Thân huy hiệu: Hình sao tám cánh cách điệu, đường kính bằng 35 mm, ở giữa là hình mặt nạ và hoa sen cách điệu, phía trên có dòng chữ "Nghệ sĩ nhân dân" hoặc "Nghệ sĩ ưu tú" màu đỏ, phía dưới là dải lụa đỏ mang dòng chữ "Việt Nam" màu vàng; chất liệu bằng đồng đỏ mạ vàng hợp kim Ni-Co.

Điều 54. Mẫu huy hiệu "Nghệ nhân nhân dân", "Nghệ nhân ưu tú"

1. Cuống huy hiệu: Chất liệu bằng đồng đỏ mạ vàng hợp kim Ni-Co, kích thước 28 mm x 15 mm; sơn màu đỏ cờ đối với huy hiệu "Nghệ nhân nhân dân", màu vàng đối với huy hiệu "Nghệ nhân ưu tú", viền ngoài màu vàng.

2. Thân huy hiệu: Hình cánh hoa cách điệu, đường kính bằng 35 mm, ở giữa là hai bàn tay nâng bản đồ Việt Nam trên nền đỏ, xung quanh có bánh xe lịch sử, phía trên là dòng chữ "Nghệ nhân nhân dân" hoặc "Nghệ nhân ưu tú" màu đỏ, phía dưới là dải lụa đỏ mang dòng chữ "Việt Nam" màu vàng; chất liệu bằng đồng đỏ mạ vàng hợp kim Ni-Co.

Điều 55. Mẫu huy hiệu "Chiến sĩ thi đua toàn quốc"

1. Cuống huy hiệu: Chất liệu bằng đồng đỏ mạ vàng hợp kim Ni-Co, kích thước 26 mm x 14 mm; sơn nền và viền ngoài màu vàng.

2. Thân huy hiệu: Hình sao vàng năm cánh cách điệu dập nổi, đường kính đường tròn ngoại tiếp năm đỉnh sao bằng 42 mm, phía trong có hai bông lúa vàng, trang sách và bánh xe lịch sử, xung quanh có dòng chữ "Chiến sĩ thi đua toàn quốc" màu đỏ; chất liệu bằng đồng đỏ mạ vàng hợp kim Ni-Co.

Điều 56. Mẫu bằng của các hình thức khen thưởng và danh hiệu thi đua thuộc thẩm quyền quyết định của Chủ tịch nước, Chính phủ, Thủ tướng Chính phủ

1. Hình thức:

a) Kích thước bằng được in trên khổ giấy A3 (kích thước 420 mm x 297 mm); kích thước bên ngoài đường diềm hoa văn là 360 mm x 237 mm;

b) Họa tiết hoa văn trang trí xung quanh:

Đường diềm và bốn góc bên ngoài đường diềm được trang trí bằng các họa tiết hoa văn. Riêng đối với các bằng huy chương và bằng danh hiệu vinh dự nhà nước "ưu tú", "Bằng khen của Thủ tướng Chính phủ", bằng "Chiến sĩ thi đua toàn quốc" không có hoa văn bốn góc bên ngoài đường diềm.

Chính giữa phía trên là Quốc huy nước Cộng hòa xã hội chủ nghĩa Việt Nam, hai bên có các khối hoa văn chuyển tiếp giữa Quốc huy và đường diềm trang trí. Riêng bằng chứng nhận "Chiến sĩ thi đua toàn quốc" thay khối hoa văn chuyển tiếp bằng hàng cờ đỏ hai bên.

Hình ảnh của thân huân chương, huy chương, huy hiệu được đặt ở giữa phía dưới đường diềm trang trí. Riêng bằng "Huân chương Hồ Chí Minh" dùng hình bông sen thay cho hình ảnh thân của Huân chương;

c) Hình nền:

Bằng "Huân chương Sao vàng" sử dụng họa tiết trống đồng và hình ngôi sao ở giữa.

Bằng "Huân chương Hồ Chí Minh" sử dụng họa tiết hoa sen.

Bằng: "Huân chương Quân công", "Huân chương Chiến công", "Huy chương Chiến sĩ vẻ vang", "Huy chương Vì an ninh Tổ quốc", "Huy chương Quân kỳ quyết thắng", "Anh hùng Lực lượng vũ trang nhân dân" sử dụng hình ngôi sao có ánh hào quang tỏa sáng.

Bằng "Huân chương Bảo vệ Tổ quốc" sử dụng họa tiết trống đồng và bản đồ Việt Nam ở giữa.

Bằng: "Huân chương Độc lập", "Huân chương Lao động", "Huân chương Dũng cảm", "Huân chương Đại đoàn kết dân tộc", "Huân chương Hữu nghị", "Huy chương Hữu nghị", danh hiệu vinh dự nhà nước sử dụng họa tiết trống đồng.

"Bằng khen của Thủ tướng Chính phủ" sử dụng họa tiết vân mây.

Bằng chứng nhận "Chiến sĩ thi đua toàn quốc" sử dụng biểu tượng Đại hội thi đua yêu nước toàn quốc.

2. Nội dung:

a) Quốc hiệu: "CỘNG HÒA XÃ HỘI CHỦ NGHĨA VIỆT NAM" được trình bày bằng chữ in hoa, phông chữ "Times New Roman", cỡ chữ 15, kiểu chữ đứng, đậm, màu đen;

b) Tiêu ngữ: "Độc lập - Tự do - Hạnh phúc" được trình bày bằng chữ in thường, phông chữ "Times New Roman", cỡ chữ 16, kiểu chữ đứng, đậm, màu đen và ở liền phía dưới Quốc hiệu; chữ cái đầu của các cụm từ được viết hoa, giữa các cụm từ có gạch nối, có cách chữ; phía dưới có đường kẻ ngang, nét liền, có độ dài bằng độ dài của dòng chữ;

c) Thẩm quyền quyết định khen thưởng:

Ghi tách làm 2 dòng "CHỦ TỊCH" và "NƯỚC CỘNG HÒA XÃ HỘI CHỦ NGHĨA VIỆT NAM" đối với bằng của các hình thức khen thưởng của Chủ tịch nước hoặc "THỦ TƯỚNG" và "CHÍNH PHỦ NƯỚC CỘNG HÒA XÃ HỘI CHỦ NGHĨA VIỆT NAM" đối với bằng của các hình thức khen thưởng của Thủ tướng Chính phủ; chữ in hoa, phông chữ "Times New Roman", cỡ chữ 26 cho dòng trên và cỡ chữ 20 cho dòng dưới, kiểu chữ đứng, đậm, màu đỏ;

d) Tính chất tặng thưởng:

Ghi là "TẶNG" hoặc "TRUY TẶNG" đối với các bằng: Huân, huy chương, "Giải thưởng Hồ Chí Minh", "Giải thưởng Nhà nước", "Bằng khen của Thủ tướng Chính phủ"; "TẶNG DANH HIỆU" hoặc "TRUY TẶNG DANH HIỆU" đối với các bằng danh hiệu vinh dự nhà nước và "TẶNG DANH HIỆU" đối với bằng "Chiến sĩ thi đua toàn quốc"; chữ in hoa, phông chữ "Times New Roman", cỡ chữ 24, kiểu chữ đứng, đậm, màu đen;

đ) Tên hình thức khen thưởng hoặc danh hiệu thi đua: Chữ in hoa, phông chữ "Times New Roman", cỡ chữ 42, kiểu chữ đứng, đậm, màu đỏ;

e) Hạng của các hình thức khen thưởng (nếu có), tên của đơn vị, cá nhân được khen thưởng: Chữ in hoa kiểu chữ đứng, đậm, màu đen; địa chỉ (hoặc chức vụ, đơn vị công tác đối với cá nhân đang công tác ở các cơ quan đơn vị hoặc cơ quan chủ quản đối với tập thể), thành tích của tập thể, cá nhân được khen thưởng; chữ in thường, phông chữ "Times New Roman", cỡ chữ căn chỉnh cho phù hợp, kiểu chữ nghiêng, đậm, màu đen;

g) Số quyết định, ngày, tháng, năm của quyết định ghi theo số, ngày, tháng, năm ban hành quyết định; "Số sổ vàng" ghi số thứ tự của đối tượng được khen thưởng trong quyết định; chữ của hai dòng in thường; phông chữ "Times New Roman", cỡ chữ 14, kiểu chữ nghiêng, đậm, màu đen;

h) Địa danh, ngày, tháng, năm: Chữ in thường, phông chữ "Times New Roman", cỡ chữ 15, kiểu chữ nghiêng, đậm, màu đen;

i) Chức vụ của người có thẩm quyền quyết định khen thưởng: Ghi là "CHỦ TỊCH" đối với các quyết định khen thưởng thuộc thẩm quyền của Chủ tịch nước hoặc "THỦ TƯỚNG" đối với các quyết định khen thưởng thuộc thẩm quyền của Thủ tướng Chính phủ; chữ in hoa, phông chữ "Times New Roman", cỡ chữ 14, kiểu chữ đứng, đậm, màu đen;

k) Khoảng trống để ký tên, đóng dấu, ghi họ và tên người có thẩm quyền quyết định khen thưởng.

Mẫu bằng được minh họa tại Phụ lục II.2 kèm theo Quyết định này.

Điều 57. Mẫu bằng "Huy chương Thanh niên xung phong vẻ vang"

1. Hình thức

Kích thước Bằng được in trên khổ giấy A3 (kích thước 420 mm x 297 mm); kích thước bên ngoài đường diềm hoa văn là 360 mm x 237 mm.

Họa tiết hoa văn trang trí xung quanh có đường diềm và bốn góc bên ngoài đường diềm được trang trí bằng các họa tiết hoa văn, chính giữa phía trên là Quốc huy nước Cộng hòa xã hội chủ nghĩa Việt Nam, hai bên có các khối hoa văn chuyển tiếp giữa Quốc huy và đường diềm trang trí. Hình ảnh của thân huy chương được đặt ở giữa dưới đường diềm trang trí.

Đường diềm trang trí xung quanh: Sử dụng các hình tượng tương đồng trực tiếp với các vật dụng phổ biến và tiêu biểu của lực lượng Thanh niên xung phong Việt Nam như cuốc, xẻng, xe cút - kít, súng trường CKC... kết hợp với hình tượng cuốn sách và bánh xe răng, bông lúa thể hiện ý nghĩa khoa học và kỹ thuật với tinh thần "chiến đấu và lao động sản xuất".

Hình nền Bằng sử dụng họa tiết hoa văn và kết cấu của trống đồng Đông Sơn - biểu tượng cho văn hóa và dân tộc Việt Nam.

2. Nội dung:

Quốc hiệu: "CỘNG HÒA XÃ HỘI CHỦ NGHĨA VIỆT NAM" được trình bày bằng chữ in hoa, phông chữ "Times New Roman", cỡ chữ 15, kiểu chữ đứng, đậm, màu đen.

Tiêu ngữ: "Độc lập - Tự do - Hạnh phúc" được trình bày bằng chữ in thường, phông chữ "Times New Roman", cỡ chữ 16, kiểu chữ đứng, đậm, màu đen và ở liền phía dưới Quốc hiệu; chữ cái đầu của các cụm từ được viết hoa, giữa các cụm từ có gạch nối, có cách chữ; phía dưới có đường kẻ ngang, nét liền, có độ dài bằng độ dài của dòng chữ.

Thẩm quyền quyết định khen thưởng: Ghi tách làm 2 dòng "CHỦ TỊCH" và "NƯỚC CỘNG HÒA XÃ HỘI CHỦ NGHĨA VIỆT NAM"; chữ in hoa, phông chữ "Times New Roman", cỡ chữ 26 cho dòng trên và cỡ chữ 20 cho dòng dưới, kiểu chữ đứng, đậm, màu đỏ.

Tính chất tặng thưởng: Ghi là "TẶNG" hoặc "TRUY TẶNG" đối với Bằng "Huy chương Thanh niên xung phong vẻ vang", chữ in hoa, phông chữ "Times New Roman", cỡ chữ 24, kiểu chữ đứng, đậm, màu đen.

Tên hình thức khen thưởng: Chữ in hoa, phông chữ "Times New Roman", cỡ chữ 42, kiểu chữ đứng, đậm, màu đỏ.

Tên của cá nhân được khen thưởng: Chữ in hoa kiểu chữ đứng, đậm, màu đen; địa chỉ (hoặc chức vụ, đơn vị công tác), thành tích của cá nhân được khen thưởng: chữ in thường, phông chữ "Times New Roman", cỡ chữ căn chỉnh cho phù hợp, kiểu chữ nghiêng, đậm, màu đen.

Số quyết định, ngày, tháng, năm của quyết định ghi theo số, ngày, tháng, năm ban hành quyết định; "Số sổ vàng" ghi số thứ tự của đối tượng được khen thưởng trong quyết định; chữ của hai dòng in thường; phông chữ "Times New Roman", cỡ chữ 14, kiểu chữ nghiêng, đậm, màu đen.

Địa danh, ngày, tháng, năm: Chữ in thường, phông chữ "Times New Roman", cỡ chữ 15, kiểu chữ nghiêng, đậm, màu đen.

Chức vụ của người có thẩm quyền quyết định khen thưởng: Ghi là "CHỦ TỊCH"; chữ in hoa, phông chữ "Times New Roman", cỡ chữ 14, kiểu chữ đứng, đậm, màu đen.

Khoảng trống để ký tên, đóng dấu, ghi họ và tên người có thẩm quyền quyết định khen thưởng.

Mẫu Bằng Huy chương được minh họa tại Mẫu 2.15 Phụ lục II.2 kèm theo Quyết định này.

Điều 58. Mẫu bằng khen của bộ, ban, ngành, tỉnh, bằng khen của tổ chức chính trị, tổ chức chính trị - xã hội ở cấp tỉnh; bằng khen của quân khu, quân chủng, quân đoàn, binh chủng, tổng cục và tương đương thuộc Bộ Quốc phòng, Ban Cơ yếu Chính phủ; bằng khen của đại học quốc gia; bằng chứng nhận chiến sĩ thi đua bộ, ban, ngành, tỉnh

1. Hình thức:

a) Kích thước: Bằng được in trên khổ giấy kích thước là 360 mm x 237 mm;

b) Họa tiết trang trí xung quanh:

Đường diềm được trang trí bằng các họa tiết hoa văn nhưng không được giống hoặc tương tự với các bằng khen cấp nhà nước.

Chính giữa phía trên là Quốc huy nước Cộng hòa xã hội chủ nghĩa Việt Nam; là biểu tượng của các cơ quan tổ chức thay cho Quốc huy đối với bằng khen, bằng chiến sĩ thi đua của các ban của Đảng, đoàn thể trung ương, bằng khen của tổ chức chính trị, tổ chức chính trị - xã hội ở cấp tỉnh. Không có hoa văn bốn góc bên ngoài đường diềm trang trí và khối hoa văn chuyển tiếp giữa Quốc huy và đường diềm trang trí. Đối với bằng chứng nhận chiến sĩ thi đua có thêm hàng cờ đỏ hai bên Quốc huy hoặc biểu tượng của cơ quan, tổ chức;

c) Hình nền bằng do cơ quan có thẩm quyền ban hành quyết định quy định đảm bảo không được giống với hình nền các bằng do Chủ tịch nước và Thủ tướng Chính phủ tặng hoặc truy tặng.

2. Nội dung:

Nội dung, bố cục, phông chữ, cỡ chữ do các cơ quan, đơn vị có thẩm quyền khen thưởng quy định đảm bảo đẹp, trang trọng và có các nội dung chủ yếu sau:

a) Dòng thứ nhất, dòng thứ hai ghi:

Quốc hiệu "CỘNG HÒA XÃ HỘI CHỦ NGHĨA VIỆT NAM" được trình bày bằng chữ in hoa, kiểu chữ đứng, đậm màu đen.

Tiêu ngữ "Độc lập - Tự do - Hạnh phúc" được trình bày bằng chữ in thường, kiểu chữ đứng, đậm, màu đen và ở liền phía dưới Quốc hiệu; chữ cái đầu của các cụm từ được viết hoa, giữa các cụm từ có gạch nối, có cách chữ; phía dưới có đường kẻ ngang, nét liền, có độ dài bằng độ dài của dòng chữ.

Đối với các bằng khen, bằng chiến sĩ thi đua của các cơ quan Đảng thay dòng Quốc hiệu bằng dòng chữ "ĐẢNG CỘNG SẢN VIỆT NAM" chữ in hoa, kiểu chữ đứng, đậm, màu đen;

b) Dòng thứ ba: Ghi "chức vụ của người có thẩm quyền quyết định khen thưởng"; chữ in hoa, kiểu chữ đứng, đậm, màu đỏ;

c) Dòng thứ tư: Ghi tính chất tặng thưởng.

Ghi là "TẶNG" đối với bằng khen hoặc "TẶNG DANH HIỆU" đối với bằng chứng nhận chiến sĩ thi đua; chữ in hoa, kiểu chữ đứng, đậm, màu đen;

d) Dòng thứ năm: Ghi tên hình thức khen thưởng hoặc danh hiệu thi đua; chữ in hoa, kiểu chữ đứng, đậm, màu đỏ;

đ) Các dòng tiếp theo: Dùng để ghi tên của tập thể, cá nhân, hộ gia đình được khen thưởng; địa chỉ hoặc chức danh đơn vị công tác đối với cá nhân đang công tác ở các cơ quan đơn vị hoặc cơ quan chủ quản đối với tập thể, thành tích của tập thể, cá nhân, hộ gia đình được khen thưởng; chữ màu đen;

e) Ở phía dưới bên trái: Là "Số quyết định, ngày, tháng, năm" ghi theo số, ngày, tháng, năm ban hành quyết định; "Số sổ vàng" đặt dưới dòng số quyết định ghi số thứ tự của đối tượng được khen thưởng trong quyết định; chữ của hai dòng in thường, kiểu chữ nghiêng, đậm, màu đen;

g) Phía dưới bên phải: Ghi địa danh, ngày, tháng, năm; chữ in thường, kiểu chữ nghiêng, đậm, màu đen.

Dưới dòng địa danh là dòng chữ ghi chức vụ của người có thẩm quyền quyết định khen thưởng, chữ in hoa, kiểu chữ đứng, đậm, màu đen;

h) Khoảng trống để ký tên, đóng dấu, ghi họ và tên người có thẩm quyền quyết định khen thưởng.

Điều 59. Mẫu giấy khen, bằng "Chiến sĩ thi đua cơ sở"

1. Hình thức:

a) Kích thước: Bằng được in trên khổ giấy A4, kích thước là 297 mm x 210 mm;

b) Họa tiết hoa văn trang trí xung quanh:

Đường diềm được trang trí bằng các họa tiết hoa văn nhưng không được giống hoặc tương tự với hoa văn trên các bằng khen cấp Nhà nước.

Chính giữa phía trên là:

Quốc huy nước Cộng hòa xã hội chủ nghĩa Việt Nam đối với "Giấy khen" và bằng chứng nhận "Chiến sĩ thi đua cơ sở" của Thủ trưởng cơ quan, đơn vị thuộc bộ, ban, ngành, cơ quan ngang bộ, Thủ trưởng cơ quan chuyên môn và tương đương thuộc Ủy ban nhân dân cấp tỉnh, Chủ tịch Ủy ban nhân dân cấp xã.

Biểu tượng của các cơ quan, tổ chức đối với "Giấy khen", bằng chứng nhận "Chiến sĩ thi đua cơ sở" của tổ chức chính trị, tổ chức chính trị xã hội, tổ chức xã hội, "Giấy khen" của Chủ tịch Hội đồng quản trị, Chủ tịch Hội đồng thành viên, Tổng Giám đốc, Giám đốc doanh nghiệp, hợp tác xã.

Đối với bằng chứng nhận "Chiến sĩ thi đua cơ sở" có thêm hàng cờ đỏ hai bên Quốc huy hoặc biểu tượng của các cơ quan đoàn thể.

Không có hoa văn bốn góc bên ngoài đường diềm và khối hoa văn chuyển tiếp giữa Quốc huy và đường diềm trang trí;

c) Hình nền bằng để trắng.

2. Nội dung:

Nội dung do các cơ quan, đơn vị có thẩm quyền khen thưởng quy định, về bố cục, phông chữ, cỡ chữ đảm bảo tính thẩm mỹ và có các nội dung chủ yếu sau:

a) Dòng thứ nhất, dòng thứ hai ghi:

Quốc hiệu "CỘNG HÒA XÃ HỘI CHỦ NGHĨA VIỆT NAM" được trình bày bằng chữ in hoa, kiểu chữ đứng, đậm, màu đen.

Tiêu ngữ "Độc lập - Tự do - Hạnh phúc" được trình bày bằng chữ in thường, kiểu chữ đứng, đậm, màu đen và ở liền phía dưới Quốc hiệu; chữ cái đầu của các cụm từ được viết hoa, giữa các cụm từ có gạch nối, có cách chữ; phía dưới có đường kẻ ngang, nét liền, có độ dài bằng độ dài của dòng chữ. Đối với "Giấy khen", bằng chứng nhận "Chiến sĩ thi đua cơ sở" của các cơ quan Đảng thay dòng Quốc hiệu bằng dòng chữ "ĐẢNG CỘNG SẢN VIỆT NAM" chữ in hoa, kiểu chữ đứng, đậm, màu đen;

b) Dòng thứ ba: Ghi "chức vụ của người có thẩm quyền quyết định khen thưởng"; chữ in hoa, kiểu chữ đứng, đậm, màu đỏ;

c) Dòng thứ tư: Ghi là "TẶNG" đối với giấy khen, "TẶNG DANH HIỆU" đối với bằng chiến sĩ thi đua cơ sở; chữ in hoa, kiểu chữ đứng, đậm, màu đen;

d) Dòng thứ năm: Ghi tên hình thức khen thưởng hoặc danh hiệu thi đua; chữ in hoa, kiểu chữ đứng, đậm, màu đỏ;

đ) Các dòng tiếp theo: Ghi tên của đơn vị, cá nhân được khen thưởng; địa chỉ (hoặc chức danh, đơn vị công tác đối với cá nhân đang công tác ở các cơ quan đơn vị hoặc cơ quan chủ quản đối với tập thể), thành tích của tập thể, cá nhân được khen thưởng; chữ màu đen;

e) Ở phía dưới bên trái: Là "Số quyết định, ngày, tháng, năm" ghi theo số, ngày, tháng, năm ban hành quyết định; "Số sổ vàng" đặt dưới dòng số quyết định ghi số thứ tự của đối tượng được khen thưởng trong quyết định; chữ của hai dòng in thường, kiểu chữ nghiêng, đậm, màu đen;

g) Phía dưới bên phải: Ghi địa danh, ngày, tháng, năm; chữ in thường, kiểu chữ nghiêng, đậm, màu đen.

Dưới dòng địa danh là dòng chữ ghi chức vụ của người có thẩm quyền quyết định khen thưởng; chữ in hoa, kiểu chữ đứng, đậm, màu đen;

h) Khoảng trống để ký tên, đóng dấu, ghi họ và tên người có thẩm quyền quyết định khen thưởng.

Điều 60. Mẫu Bằng kỷ niệm chương của Ủy ban Thường vụ Quốc hội, Kỷ niệm chương của bộ, ban, ngành, tỉnh; bằng chứng nhận "Gia đình văn hóa"

Bằng kỷ niệm chương của Ủy ban Thường vụ Quốc hội, Kỷ niệm chương của bộ, ban, ngành, tỉnh, được in trên khổ giấy kích thước là 360 mm x 237 mm.

Bằng chứng nhận "Gia đình văn hóa" kích thước được in trên khổ giấy A5, kích thước 210 mm x 148 mm.

Nội dung, họa tiết hoa văn trang trí trên bằng do Ủy ban Thường vụ Quốc hội, bộ, ban, ngành, tỉnh quy định.

Điều 61. Mẫu Bằng danh hiệu "Tập thể lao động xuất sắc", "Đơn vị quyết thắng"; xã, phường, đặc khu tiêu biểu; thôn, tổ dân phố văn hóa

1. Hình thức:

a) Kích thước: Bằng được in trên khổ giấy A4, kích thước 297 mm x 210 mm;

b) Họa tiết hoa văn trang trí xung quanh:

Đường diềm được trang trí bằng các họa tiết hoa văn không được giống hoặc tương tự với các bằng khen cấp nhà nước.

Chính giữa phía trên là Quốc huy nước Cộng hòa xã hội chủ nghĩa Việt Nam và hàng cờ đỏ hai bên (đối với các bằng chứng nhận thuộc thẩm quyền của Bộ trưởng, Thủ trưởng cơ quan ngang bộ, Chánh án Tòa án nhân dân tối

cao, Viện trưởng Viện kiểm sát nhân dân tối cao, Chủ nhiệm Văn phòng Quốc hội, Chủ nhiệm Văn phòng Chủ tịch nước, Tổng Kiểm toán nhà nước, Chủ tịch Ủy ban nhân dân cấp tỉnh, cấp xã và Thủ trưởng các cơ quan đơn vị có thẩm quyền thuộc Bộ Quốc phòng); là biểu tượng của các cơ quan, tổ chức và hàng cờ đỏ hai bên (đối với các bằng chứng nhận thuộc thẩm quyền Trưởng các Ban của Đảng và tương đương ở trung ương, Chánh Văn phòng Trung ương Đảng, lãnh đạo cơ quan trung ương Mặt trận Tổ quốc Việt Nam và các đoàn thể);

c) Hình nền bằng để trắng.

2. Nội dung:

Nội dung do các cơ quan, đơn vị có thẩm quyền khen thưởng quy định. Bố cục, phông chữ, cỡ chữ đảm bảo tính thẩm mỹ và có các nội dung chủ yếu sau:

a) Dòng thứ nhất, dòng thứ hai ghi:

Quốc hiệu "CỘNG HÒA XÃ HỘI CHỦ NGHĨA VIỆT NAM" được trình bày bằng chữ in hoa, kiểu chữ đứng, đậm, màu đen.

Tiêu ngữ "Độc lập - Tự do - Hạnh phúc" được trình bày bằng chữ in thường, kiểu chữ đứng, đậm, màu đen và ở liền phía dưới Quốc hiệu; chữ cái đầu của các cụm từ được viết hoa, giữa các cụm từ có gạch nối, có cách chữ; phía dưới có đường kẻ ngang, nét liền, có độ dài bằng độ dài của dòng chữ.

Đối với các danh hiệu thuộc thẩm quyền Trưởng các Ban của Đảng, Chánh Văn phòng Trung ương Đảng thay dòng Quốc hiệu và tiêu ngữ bằng dòng chữ "ĐẢNG CỘNG SẢN VIỆT NAM" chữ in hoa, kiểu chữ đứng, đậm, màu đen;

b) Dòng thứ ba: Ghi "chức vụ của người có thẩm quyền quyết định khen thưởng"; chữ in hoa, kiểu chữ đứng, đậm, màu đỏ;

c) Dòng thứ tư: Ghi tính chất tặng thưởng: Ghi là "TẶNG DANH HIỆU" chữ in hoa, kiểu chữ đứng, đậm, màu đen;

d) Dòng thứ năm: Ghi tên danh hiệu thi đua; chữ in hoa, kiểu chữ đứng, đậm, màu đỏ;

đ) Các dòng tiếp theo ghi tên của đơn vị được tặng danh hiệu thi đua; địa chỉ (hoặc cơ quan chủ quản đối với tập thể), thành tích của tập thể được khen thưởng; chữ màu đen;

e) Ở phía dưới bên trái: Là "Số quyết định, ngày, tháng, năm" ghi theo số, ngày tháng năm ban hành quyết định; "Số sổ vàng" đặt dưới dòng số quyết định ghi số thứ tự của đối tượng được khen thưởng trong quyết định; chữ của hai dòng in thường, kiểu chữ nghiêng, đậm, màu đen;

g) Phía dưới bên phải: Ghi địa danh, ngày, tháng, năm; chữ in thường, kiểu chữ nghiêng, đậm, màu đen.

Ngay dưới dòng địa danh là dòng chữ ghi chức vụ của người có thẩm quyền quyết định khen thưởng, chữ in hoa, kiểu chữ đứng, đậm, màu đen;

h) Khoảng trống để ký tên, đóng dấu, ghi họ và tên người có thẩm quyền quyết định khen thưởng.

Điều 62. Mẫu cờ "Tỉnh Anh hùng", cờ "Thành phố Anh hùng", cờ "Anh hùng Lực lượng vũ trang nhân dân", cờ "Anh hùng Lao động"

1. Hình thức: Cờ có kích thước (850 mm x 650 mm); chất liệu: Vải sa tanh hai lớp màu đỏ cờ.

2. Nội dung thêu: Cờ được thêu bằng chỉ màu vàng, chữ in hoa, kiểu chữ đứng, đậm, phông chữ và cỡ chữ tùy theo nội dung của cờ để căn chỉnh cho phù hợp đảm bảo đẹp, trang trọng và có các nội dung chính sau:

a) Dòng thứ nhất: "CHỦ TỊCH NƯỚC CỘNG HÒA XÃ HỘI CHỦ NGHĨA VIỆT NAM"; chữ in hoa, kiểu chữ đứng đậm;

b) Dòng thứ hai: "TẶNG DANH HIỆU" chữ in hoa, kiểu chữ đứng đậm;

c) Phía dưới dòng thứ 2, chính giữa là ngôi sao vàng năm cánh;

d) Dưới ngôi sao ghi tên danh hiệu thi đua ("ANH HÙNG LAO ĐỘNG" hoặc "ANH HÙNG LỰC LƯỢNG VŨ TRANG NHÂN DÂN" hoặc "TỈNH ANH HÙNG" "THÀNH PHỐ ANH HÙNG") chữ in hoa, kiểu chữ đứng đậm và cuối cùng là dòng ghi "(tên đơn vị được khen thưởng)".

Mẫu cờ được minh họa tại Phụ lục II.3 kèm theo Quyết định này.

Điều 63. Mẫu "Cờ thi đua của Chính phủ"

1. Hình thức: Cờ có kích thước (850 mm x 650 mm); chất liệu: Vải sa tanh hai lớp màu đỏ cờ.

2. Nội dung thêu: Cờ được thêu thủ công bằng chỉ màu vàng, chữ in hoa, kiểu chữ đứng, đậm, phông chữ và cỡ chữ tùy theo nội dung của cờ để căn chỉnh cho phù hợp đảm bảo đẹp, trang trọng và có các nội dung chính sau:

a) Dòng thứ nhất: "CHÍNH PHỦ NƯỚC CỘNG HÒA XÃ HỘI CHỦ NGHĨA VIỆT NAM"; chữ in hoa, kiểu chữ đứng, đậm;

b) Dòng thứ hai: "TẶNG"; chữ in hoa, kiểu chữ đứng, đậm;

c) Phía dưới dòng thứ 2, chính giữa là ngôi sao vàng năm cánh;

d) Dưới ngôi sao là "(tên đơn vị được tặng thưởng Cờ thi đua của Chính phủ)" và dòng "ĐƠN VỊ XUẤT SẮC TRONG PHONG TRÀO THI ĐUA NĂM HOẶC PHONG TRÀO THI ĐUA"; năm được ghi là năm đơn vị có thành tích được xét tặng danh hiệu, phong trào thi đua được ghi là phong trào thi đua do Thủ tướng Chính phủ phát động; chữ in hoa, kiểu chữ đứng, đậm.

Mẫu cờ được minh họa tại Phụ lục II.3 kèm theo Quyết định này.

Điều 64. Mẫu Cờ thi đua của bộ, ban, ngành, tỉnh

1. Hình thức: Cờ có kích thước (800 mm x 600 mm); chất liệu: Vải sa tanh hai lớp màu đỏ cờ.

2. Nội dung thêu: Cờ được thêu bằng chỉ màu vàng, chữ in hoa, kiểu chữ đứng, đậm, phông chữ và cỡ chữ tùy theo nội dung của cờ để căn chỉnh cho phù hợp đảm bảo đẹp, trang trọng và có các nội dung chính sau:

a) Dòng thứ nhất: "(ghi tên bộ, ban, ngành, đoàn thể trung ương, tỉnh, thành phố)"; chữ in hoa, kiểu chữ đứng, đậm;

b) Dòng thứ hai: "TẶNG"; chữ in hoa, kiểu chữ đứng, đậm;

c) Dưới dòng thứ 2, chính giữa là ngôi sao vàng năm cánh;

d) Dưới ngôi sao là dòng chữ "(tên đơn vị được tặng thưởng Cờ thi đua)" và dòng "ĐƠN VỊ DẪN ĐẦU PHONG TRÀO THI ĐUA NĂM HOẶC PHONG TRÀO THI ĐUA", năm được ghi là năm đơn vị có thành tích được xét tặng danh hiệu, phong trào thi đua được ghi là phong trào thi đua do bộ, ban, ngành, tỉnh phát động; chữ in hoa, kiểu chữ đứng, đậm.

Điều 65. Mẫu Cờ thi đua của quân khu, quân chủng, quân đoàn, binh chủng, tổng cục và tương đương thuộc Bộ Quốc phòng, Ban Cơ yếu Chính phủ; cờ thi đua của Đại học Quốc gia

1. Hình thức: Cờ có kích thước (750 mm x 550 mm); chất liệu: Vải sa tanh hai lớp màu đỏ cờ.

2. Nội dung thêu: Do Bộ Quốc phòng, Bộ Giáo dục và Đào tạo quy định.

Điều 66. Mẫu khung Bằng danh hiệu thi đua, hình thức khen thưởng

Khung được cấp cùng với bằng của các hình thức khen thưởng và danh hiệu thi đua. Việc quy định mẫu khung như sau:

1. Mẫu khung bằng của các hình thức khen thưởng và danh hiệu thi đua thuộc thẩm quyền của Chủ tịch nước và Thủ tướng Chính phủ có kích thước, chất liệu đảm bảo đẹp, trang trọng phù hợp với kích thước của bằng, hình thức khen thưởng.

2. Khung bằng của các hình thức khen thưởng và danh hiệu thi đua khác do cơ quan có thẩm quyền ban hành quyết định khen thưởng quy định kích thước, chất liệu đảm bảo đẹp, trang trọng phù hợp với từng hình thức khen thưởng.

Điều 67. Hộp đựng huân chương, huy chương, huy hiệu danh hiệu vinh dự nhà nước, huy hiệu "Chiến sĩ thi đua toàn quốc", Kỷ niệm chương; Hộp đựng khung bằng của các danh hiệu thi đua và hình thức khen thưởng thuộc thẩm quyền quyết định của Chủ tịch nước, Chính phủ, Thủ tướng Chính phủ

1. Hộp đựng huân chương, huy chương, huy hiệu danh hiệu vinh dự nhà nước, huy hiệu "Chiến sĩ thi đua toàn quốc" có kích thước, chất liệu đảm bảo đẹp, trang trọng phù hợp với từng hình thức khen thưởng. Nắp phía trên bên ngoài hộp có in hình Quốc huy.

2. Hộp đựng Kỷ niệm chương quy định tại Điều 71 của Luật Thi đua, khen thưởng do cơ quan có thẩm quyền ban hành quyết định tặng Kỷ niệm chương quy định mẫu, kích thước, chất liệu Kỷ niệm chương đảm bảo đẹp, trang trọng.

3. Hộp đựng khung bằng của các danh hiệu thi đua và hình thức khen thưởng thuộc thẩm quyền quyết định của Chủ tịch nước, Chính phủ, Thủ tướng Chính phủ có mẫu, kích thước, đảm bảo đẹp, trang trọng phù hợp với kích thước khung bằng các danh hiệu thi đua, hình thức khen thưởng thuộc thẩm quyền quyết định của Chủ tịch nước, Chính phủ, Thủ tướng Chính phủ.

Mục 2
THỦ TỤC CẤP ĐỔI, CẤP LẠI HIỆN VẬT KHEN THƯỞNG THUỘC THẨM QUYỀN CỦA CHỦ TỊCH NƯỚC, CHÍNH PHỦ, THỦ TƯỚNG CHÍNH PHỦ

Điều 68. Quản lý, cấp phát hiện vật khen thưởng

1. Bộ Nội vụ có trách nhiệm mua sắm, bảo quản và cấp phát hiện vật khen thưởng cấp Nhà nước cho các bộ, ban, ngành, tỉnh có cá nhân, tập thể, hộ gia đình được khen thưởng; quản lý, hướng dẫn, kiểm tra việc cấp phát hiện vật khen thưởng cấp Nhà nước của các bộ, ban, ngành, tỉnh cho các cá nhân, tập thể, hộ gia đình được khen thưởng.

2. Việc tổ chức trao tặng các danh hiệu thi đua, hình thức khen thưởng của Chủ tịch nước, Chính phủ và Thủ tướng Chính phủ kèm theo hiện vật khen thưởng cho cá nhân, tập thể, hộ gia đình được khen thưởng do bộ, ban, ngành, tỉnh trình khen thưởng thực hiện.

3. Đối với các danh hiệu thi đua, hình thức khen thưởng khác do cơ quan có thẩm quyền quyết định khen thưởng tổ chức mua sắm, bảo quản, trao tặng và cấp phát hiện vật khen thưởng.

4. Cá nhân, tập thể, hộ gia đình được tặng danh hiệu thi đua, hình thức khen thưởng có quyền lưu giữ, trưng bày, bảo quản và sử dụng hiện vật khen thưởng lâu dài, đúng mục đích và ý nghĩa. Tập thể được sử dụng biểu tượng của các hiện vật khen thưởng đã được tặng thưởng để tuyên truyền trên các văn bản, tài liệu chính thức của tập thể.

Điều 69. Cấp đổi hiện vật khen thưởng

1. Loại hiện vật khen thưởng cấp đổi

Hiện vật khen thưởng được cấp đổi: Là hiện vật khen thưởng của các danh hiệu thi đua, hình thức khen thưởng cấp Nhà nước vì lý do khách quan bị hư hỏng, rách nát không còn sử dụng được, gồm: Huân chương, Huy chương, huy hiệu của danh hiệu vinh dự Nhà nước, danh hiệu "Chiến sĩ thi đua toàn quốc", "Kỷ niệm chương"; Bằng của các danh hiệu thi đua và hình thức khen thưởng cấp Nhà nước.

2. Hồ sơ, thủ tục đề nghị cấp đổi hiện vật khen thưởng cấp Nhà nước

a) Đối với tập thể, gia đình, cá nhân có hiện vật khen thưởng đề nghị cấp đổi 01 bộ bản chính gồm:

Tập thể có công văn, cá nhân, hộ gia đình có đơn đề nghị cấp đổi (Mẫu 4.1 và 4.2 Phụ lục II.4 của Quyết định này) kèm hiện vật khen thưởng đề nghị cấp đổi gửi tới bộ, ban, ngành, tỉnh đã trình khen thưởng cho cá nhân, tập thể, hộ gia đình trước đây.

b) Đối với bộ, ban, ngành, tỉnh

Bộ, ban, ngành, tỉnh thực hiện tra cứu, đối chiếu với hồ sơ lưu trữ, xác nhận thông tin khen thưởng, tổng hợp và trình Bộ Nội vụ cấp đổi hiện vật khen thưởng.

Hồ sơ gửi Bộ Nội vụ gồm 01 bộ bản chính kèm theo các tệp tin điện tử của hồ sơ, trừ văn bản có nội dung bí mật nhà nước, gồm: Công văn đề nghị cấp đổi của bộ, ban, ngành, tỉnh kèm danh sách theo Mẫu 4.5 Phụ lục II.4 của Quyết định và công văn hoặc đơn đề nghị cấp đổi hiện vật khen thưởng của tập thể, cá nhân, hộ gia đình tại điểm a khoản 2 Điều này.

Bộ, ban, ngành, tỉnh giữ lại hiện vật khen thưởng cũ, hư hỏng và chịu trách nhiệm trước pháp luật về việc thực hiện thanh lý, tiêu hủy theo quy định và việc sử dụng hiện vật khen thưởng cấp đổi đúng mục đích. Đồng thời bộ, ban, ngành, tỉnh có trách nhiệm nhận hiện vật khen thưởng sau khi Bộ Nội vụ thực hiện cấp đổi và cấp phát cho tập thể, cá nhân, hộ gia đình theo quy định.

c) Bộ Nội vụ

Bộ Nội vụ tra cứu, xác nhận khen thưởng và thực hiện cấp đổi hiện vật khen thưởng theo đề nghị của bộ, ban, ngành, tỉnh.

Bộ Nội vụ chịu trách nhiệm mua sắm, in ấn hiện vật khen thưởng phục vụ cấp đổi theo mẫu quy định. Riêng các hình thức khen thưởng cấp Nhà nước trước đây (hiện nay không quy định trong Luật Thi đua, khen thưởng) được thực hiện mua sắm, in ấn và cấp theo mẫu tại thời điểm tập thể, cá nhân được quyết định khen thưởng.

Mẫu bằng cấp đổi (do các đồng chí lãnh đạo đã hết nhiệm kỳ ký) được in theo thiết kế tại thời điểm quyết định khen thưởng đối với tập thể, cá nhân, hộ gia đình, trong đó: câu thành tích viết theo quyết định khen thưởng, phía dưới bên phải bằng in sẵn mẫu con dấu và chữ ký của người có thẩm quyền khen thưởng tại thời điểm đó (mẫu con dấu và mẫu chữ ký in sẵn được phục chế từ: mẫu con dấu và chữ ký trong bằng đã được khen thưởng trước đây; quyết định khen thưởng; văn bản giới thiệu chữ ký của Văn phòng Chủ tịch nước, Văn phòng Chính phủ, Văn phòng Quốc hội, Bộ Quốc phòng; văn bản quy định mẫu con dấu Bộ Công an); phía dưới bên trái bằng ghi "Quyết định khen thưởng số, ngày, tháng, năm, sổ sổ vàng" và ghi "chứng nhận cấp đổi bằng số: .../GCN-BNV. Tập thể, cá nhân khi được cấp đổi bằng sẽ được nhận kèm theo giấy chứng nhận cấp đổi (Mẫu 4.7 Phụ lục II.4 của Quyết định này).

Mẫu bằng cấp đổi do các đồng chí lãnh đạo đang đương nhiệm ký được thực hiện theo mẫu bằng quy định hiện hành. Bộ Nội vụ tổng hợp danh sách, xác nhận, đề nghị Văn phòng Chính phủ, Văn phòng Chủ tịch nước đóng dấu bằng.

3. Thời gian giải quyết cấp đổi hiện vật khen thưởng cấp Nhà nước:

Bộ, ban, ngành, tỉnh trong thời hạn 15 ngày làm việc kể từ ngày nhận được đề nghị cấp đổi của tập thể, cá nhân, hộ gia đình gửi hồ sơ tới Bộ Nội vụ.

Bộ Nội vụ trong thời hạn 90 ngày làm việc kể từ ngày nhận được hồ sơ, trả kết quả cấp đổi cho bộ, ban, ngành, tỉnh.

Điều 70. Cấp lại hiện vật khen thưởng

1. Loại hiện vật khen thưởng cấp lại

Hiện vật khen thưởng cấp lại: Là hiện vật khen thưởng của các danh hiệu thi đua, hình thức khen thưởng cấp Nhà nước vì lý do khách quan cá nhân, tập thể, hộ gia đình làm mất, thất lạc không còn lưu giữ, gồm: Huân chương, Huy chương, huy hiệu của danh hiệu vinh dự Nhà nước, danh hiệu "Chiến sĩ thi đua toàn quốc", "Kỷ niệm chương"; Bằng của các danh hiệu thi đua và hình thức khen thưởng cấp Nhà nước.

2. Hồ sơ, thủ tục đề nghị cấp lại hiện vật khen thưởng cấp Nhà nước

a) Đối với tập thể, gia đình, cá nhân có hiện vật khen thưởng đề nghị cấp lại:

Tập thể có công văn, cá nhân, hộ gia đình có đơn đề nghị cấp lại (Mẫu 4.3 và 4.4 Phụ lục II.4 của Quyết định này) gửi tới bộ, ban, ngành, tỉnh đã trình khen thưởng cho cá nhân, tập thể, hộ gia đình trước đây.

b) Đối với bộ, ban, ngành, tỉnh

Bộ, ban, ngành, tỉnh thực hiện tra cứu, đối chiếu với hồ sơ lưu trữ, xác nhận thông tin khen thưởng, tổng hợp và trình Bộ Nội vụ cấp lại hiện vật khen thưởng.

Hồ sơ gửi Bộ Nội vụ gồm 01 bộ bản chính kèm theo các tệp tin điện tử của hồ sơ, trừ văn bản có nội dung bí mật nhà nước, gồm: Công văn đề nghị cấp lại của bộ, ban, ngành, tỉnh kèm danh sách theo Mẫu 4.6 Phụ lục II.4 của Quyết định và công văn hoặc đơn đề nghị cấp lại hiện vật khen thưởng của tập thể, cá nhân, hộ gia đình tại điểm a khoản 2 Điều này.

Bộ, ban, ngành, tỉnh có trách nhiệm nhận hiện vật khen thưởng sau khi Bộ Nội vụ thực hiện cấp lại và cấp phát cho tập thể, cá nhân, hộ gia đình theo quy định.

c) Bộ Nội vụ

Bộ Nội vụ tra cứu, xác nhận khen thưởng và thực hiện cấp lại hiện vật khen thưởng theo đề nghị của bộ, ban, ngành, tỉnh.

Bộ Nội vụ chịu trách nhiệm mua sắm, in ấn hiện vật khen thưởng phục vụ cấp lại theo mẫu quy định. Riêng các hình thức khen thưởng cấp Nhà nước trước đây (hiện nay không quy định trong Luật Thi đua, khen thưởng) thì thực hiện mua sắm, in ấn và cấp theo mẫu tại thời điểm tập thể, cá nhân được quyết định khen thưởng.

Mẫu bằng cấp lại (do các đồng chí lãnh đạo đã hết nhiệm kỳ ký) được in theo thiết kế tại thời điểm quyết định khen thưởng đối với tập thể, cá nhân, hộ gia đình, trong đó: câu thành tích viết theo quyết định khen thưởng, phía dưới bên phải bằng in sẵn mẫu con dấu và chữ ký của người có thẩm quyền khen thưởng tại thời điểm đó (mẫu con dấu và mẫu chữ ký in sẵn được phục chế từ: mẫu con dấu và chữ ký trong bằng đã được khen thưởng trước đây; quyết định khen thưởng; văn bản giới thiệu chữ ký của Văn phòng Chủ tịch nước, Văn phòng Chính phủ, Văn phòng Quốc hội, Bộ Quốc phòng; văn bản quy định mẫu con dấu của Bộ Công an)"; phía dưới bên trái bằng ghi "Quyết định khen thưởng số, ngày, tháng, năm, số sổ vàng" và ghi "chứng nhận cấp lại bằng số: .../GCN-BNV. Tập thể, cá nhân khi được cấp lại bằng sẽ được nhận kèm theo giấy chứng nhận cấp lại (Mẫu 4.8 Phụ lục II.4 của Quyết định này).

Mẫu bằng cấp lại (do các đồng chí lãnh đạo đang đương nhiệm ký) thực hiện theo mẫu bằng quy định hiện hành. Bộ Nội vụ tổng hợp danh sách, xác nhận, đề nghị Văn phòng Chính phủ, Văn phòng Chủ tịch nước đóng dấu bằng.

3. Thời gian giải quyết cấp lại hiện vật khen thưởng cấp Nhà nước

Bộ, ban, ngành, tỉnh trong thời hạn 15 ngày kể từ ngày nhận được đề nghị cấp lại của cá nhân, tập thể, hộ gia đình gửi hồ sơ tới Bộ Nội vụ.

Bộ Nội vụ trong thời hạn 90 ngày làm việc kể từ ngày nhận được hồ sơ, trả kết quả cấp lại cho bộ, ban, ngành, tỉnh.

Chương VI
ĐIỀU KHOẢN THI HÀNH

Điều 71. Hiệu lực thi hành và điều khoản chuyển tiếp

1. Quyết định này có hiệu lực thi hành từ ngày 01 tháng 10 năm 2026 và thay thế Quyết định số 01/2026/QĐ-TTg ngày 01 tháng 01 năm 2026 của Thủ tướng Chính phủ quy định chi tiết thi hành một số điều của Luật Thi đua, khen thưởng.

2. Hồ sơ đề nghị xét tặng, truy tặng "Huy chương Thanh niên xung phong vẻ vang" đã được gửi đến Bộ Nội vụ hoặc các cơ quan có thẩm quyền tiếp nhận khác theo quy định pháp luật về thi đua khen thưởng trước ngày Quyết định này có hiệu lực thi hành, việc thẩm định, trình và quyết định khen thưởng được thực hiện theo quy định tại Quyết định số 01/2026/QĐ-TTg ngày 01 tháng 01 năm 2026 của Thủ tướng Chính phủ quy định chi tiết thi hành một số điều của Luật Thi đua, khen thưởng.

3. Hồ sơ xét tôn vinh và trao tặng danh hiệu, giải thưởng cho doanh nhân, doanh nghiệp và tổ chức kinh tế khác, đã được cơ quan có thẩm quyền tiếp nhận hợp lệ, đang trong quá trình xử lý trước ngày Quyết định này có hiệu lực thi hành thì áp dụng các quy định về thời gian, điều kiện, kinh phí xét tôn vinh và trao tặng danh hiệu, giải thưởng cho doanh nhân, doanh nghiệp và tổ chức kinh tế khác theo quy định tại Quyết định số 01/2026/QĐ-TTg ngày 01 tháng 01 năm 2026 của Thủ tướng Chính phủ quy định chi tiết thi hành một số điều của Luật Thi đua, khen thưởng;

4. Kể từ ngày Quyết định này có hiệu lực thi hành, đối với các hiện vật khen thưởng được sản xuất theo quy định tại Quyết định số 01/2026/QĐ-TTg ngày 01 tháng 01 năm 2026 của Thủ tướng Chính phủ quy định chi tiết thi hành một số điều của Luật Thi đua, khen thưởng vẫn tiếp tục được phát kèm theo các danh hiệu thi đua và hình thức khen thưởng đến khi hết số lượng.

Điều 72. Trách nhiệm thi hành

Bộ trưởng, Thủ trưởng cơ quan ngang bộ, Chủ tịch Ủy ban nhân dân tỉnh, thành phố, các cơ quan, tổ chức, đơn vị và cá nhân có liên quan chịu trách nhiệm thi hành Quyết định này.

Nơi nhận:
- Ban Bí thư Trung ương Đảng;
- Thủ tướng, các Phó Thủ tướng Chính phủ;
- Các bộ, cơ quan ngang bộ;
- HĐND, UBND các tỉnh, thành phố;
- Văn phòng Trung ương và các Ban của Đảng;
- Văn phòng Tổng Bí thư;
- Văn phòng Chủ tịch nước;
- Hội đồng Dân tộc và các Ủy ban của Quốc hội;
- Văn phòng Quốc hội;
- Tòa án nhân dân tối cao;
- Viện kiểm sát nhân dân tối cao;
- Kiểm toán nhà nước;
- Ủy ban Trung ương Mặt trận Tổ quốc Việt Nam;
- Cơ quan trung ương của các tổ chức chính trị - xã hội;
- VPCP: BTCN, các PCN, Trợ lý TTg, các Vụ, Cục, Công báo;
- Lưu: VT, TCCV (2). 14

KT. THỦ TƯỚNG
PHÓ THỦ TƯỚNG

THỦ TƯỚNG CHÍNH PHỦ

Phạm Thị Thanh Trà

Phụ lục I

MỘT SỐ MẪU VĂN BẢN ÁP DỤNG TRONG HỒ SƠ THỦ TỤC KHEN THƯỞNG HUY CHƯƠNG THANH NIÊN XUNG PHONG VẺ VANG

(Kèm theo Quyết định số 45 /2026/QĐ-TTg ngày 16 tháng 9 năm 2026 của Thủ tướng Chính phủ)

Mẫu số 01	Bản khai đề nghị xét tặng "Huy chương Thanh niên xung phong vẻ vang" (dùng cho TNXP tự kê khai)
Mẫu số 02	Bản khai đề nghị xét tặng/truy tặng "Huy chương Thanh niên xung phong vẻ vang" (dùng cho thân nhân TNXP)
Mẫu số 03a, 03b	Tờ trình đề nghị xét tặng/truy tặng "Huy chương Thanh niên xung phong vẻ vang"
Mẫu số 04	Danh sách kèm theo Tờ trình đề nghị xét tặng, truy tặng "Huy chương Thanh niên xung phong vẻ vang"

Mẫu số 01

CỘNG HÒA XÃ HỘI CHỦ NGHĨA VIỆT NAM
Độc lập - Tự do - Hạnh phúc

BẢN KHAI
Đề nghị tặng "Huy chương Thanh niên xung phong vẻ vang"
(Dùng cho TNXP tự kê khai)

I. SƠ LƯỢC LÝ LỊCH

1. Họ và tên:.....Số CCCD:.....

Điện thoại (nếu có)……..

2. Ngày tháng năm sinh:.....Giới tính:.....

3. Quê quán:.....

(Ghi quê quán theo địa danh hành chính khi tham gia TNXP và địa danh hành chính hiện nay).

4. Nơi ở hiện nay *(ghi theo địa danh hành chính hiện nay)*:.....

……

5. Nơi đi TNXP *(ghi theo địa danh hành chính khi tham gia TNXP)*: ……

6. Thời gian tham gia TNXP: Từ ngày…../.../…...…đến ngày……/……/……..

7. Đơn vị TNXP:.....

8. Địa bàn hoạt động chủ yếu:.....

9. Ngày tháng năm kết nạp Đảng (nếu có)……; Đảng bộ, Chi bộ hiện nay sinh hoạt Đảng.

II. QUÁ TRÌNH CÔNG TÁC, LÀM VIỆC THAM GIA THANH NIÊN XUNG PHONG ĐẾN NAY

Từ ngày, tháng, năm	Đến ngày, tháng, năm	Làm việc gì, ở đâu?	Năm	Tháng	Ngày
……	……	……	…….	…….	……
……	……	……	…….		
……	……	……	…..	…….	…….
……	……	……	…….	…….	…….
				…….	…….

III. KHEN THƯỞNG

Ghi đã được khen thưởng gì? Thời gian nào, cấp nào, khen thành tích gì? (tóm tắt nếu có):

IV. KỶ LUẬT

Hình thức kỷ luật, thời gian và lý do (nếu có)

.....

.....

Tôi xin cam đoan lời khai trên là đúng sự thật, nếu sai tôi xin chịu trách nhiệm trước pháp luật.

Xác nhận của địa phương nơi cư trú của TNXP về chấp hành chủ trương, chính sách của Đảng, pháp luật của Nhà nước đến thời điểm đề nghị khen thưởng
(ghi rõ nội dung xác nhận, ký, đóng dấu)

Người khai
(Ký, ghi rõ họ và tên)

Xác nhận của cơ quan thẩm định hồ sơ cấp tỉnh
Thời gian tham gia TNXP của cá nhân xét khen thưởng:.....
(ký, đóng dấu)

Mẫu số 02

CỘNG HÒA XÃ HỘI CHỦ NGHĨA VIỆT NAM
Độc lập - Tự do - Hạnh phúc

BẢN KHAI
Đề nghị xét tặng, truy tặng "Huy chương Thanh niên xung phong vẻ vang"
(Dùng cho thân nhân TNXP)

I. SƠ LƯỢC LÝ LỊCH

1. Họ và tên thân nhân TNXP:.....Số CCCD:.....

2. Mối quan hệ với TNXP được đề nghị: .....

3. Nơi ở hiện nay *(ghi theo địa danh hành chính hiện nay)*:.....

.....

4. Họ và tên TNXP:.....

5. Ngày, tháng, năm sinh:..... Giới tính.....

6. Quê quán:.....

(Ghi quê quán theo địa danh hành chính khi tham gia TNXP và địa danh hành chính hiện nay).

7. Nơi đi TNXP *(ghi theo địa danh hành chính khi tham gia TNXP)*: .....

8. Thời gian tham gia TNXP: Từ ngày...../...../.....đến ngày.....

9. Đơn vị TNXP:.....

10. Địa bàn hoạt động chủ yếu:.....

11. Ngày, tháng, năm hy sinh hoặc từ trần (nếu là liệt sĩ đề nghị ghi rõ):

.....

II. QUÁ TRÌNH CÔNG TÁC, LÀM VIỆC, THAM GIA THANH NIÊN XUNG PHONG ĐẾN NAY

Từ ngày, tháng, năm	Đến ngày, tháng, năm	Làm việc gì ở đâu?	Năm	Tháng	Ngày
.....	.....	.....	.....	.....	.....
.....	.....	.....	.....	.....	.....
.....	.....	.....	.....	.....	.....
.....	.....	.....	.....	.....	.....

III. KHEN THƯỞNG

Ghi đã được khen thưởng gì? Thời gian nào, cấp nào, khen thành tích gì? (tóm tắt nếu có).

.....
.....
.....
.....

IV. KỶ LUẬT

Hình thức kỷ luật, thời gian và lý do (nếu có)

.....
.....

Tôi xin cam đoan lời khai trên là đúng sự thật, nếu sai tôi xin chịu trách nhiệm trước pháp luật.

Xác nhận của địa phương nơi cư trú của TNXP về chấp hành chủ trương, chính sách của Đảng, pháp luật của Nhà nước đến thời điểm đề nghị khen thưởng (đối với thanh niên xung phong già, yếu) hoặc đến khi từ trần (đối với TNXP đã hy sinh, từ trần)
(ghi rõ nội dung xác nhận, ký, đóng dấu)

Người khai
(Ký, ghi rõ họ và tên)

Xác nhận của cơ quan thẩm định hồ sơ cấp tỉnh
Thời gian tham gia TNXP của cá nhân xét khen thưởng.....
(ký, đóng dấu)

Mẫu số 03a *(áp dụng cho các cấp xét duyệt, thẩm định trình khen thưởng)*

TÊN CƠ QUAN, TỔ CHỨC[1]	**CỘNG HÒA XÃ HỘI CHỦ NGHĨA VIỆT NAM**
	Độc lập - Tự do - Hạnh phúc[3]
Số: …./TTr-…[2]…	*…[4]…, ngày … tháng … năm…*

TỜ TRÌNH
Về việc đề nghị xét tặng (truy tặng)
"Huy chương Thanh niên xung phong vẻ vang"

Kính gửi: ……..

Căn cứ Luật Thi đua, khen thưởng, được sửa đổi, bổ sung năm 2026;

Căn cứ Quyết định số……../2026/QĐ-TTg ngày …./…./2026 của Thủ tướng Chính phủ quy định thi hành một số điều của Luật Thi đua, khen thưởng;

Căn cứ…… [5] …… quy định chức năng, nhiệm vụ, quyền hạn và cơ cấu tổ chức của…… [2] …… ;

Trên cơ sở đề nghị của các nhân đã được xét duyệt, thẩm định. Kính trình Chủ tịch Uỷ ban nhân dân tỉnh/thành phố xét, trình Thủ tướng Chính phủ trình Chủ tịch nước/ Kính trình Thủ tướng Chính phủ xét, trình Chủ tịch nước:

- Tặng Huy chương Thanh niên xung phong vẻ vang cho …… cá nhân;
- Truy tặng Huy chương Thanh niên xung phong vẻ vang cho … cá nhân;

Đã có thành tích trong kháng chiến, bảo vệ Tổ quốc.

Các trường hợp đề nghị tặng thưởng trên đã được [1] xét duyệt, thẩm định đảm bảo đúng quy định về đối tượng, tiêu chuẩn, hồ sơ, thủ tục theo quy định hiện hành.

(Có danh sách và hồ sơ đề nghị khen thưởng kèm theo)

Kính trình Thủ tướng Chính phủ xem xét, quyết định.

Nơi nhận:	**QUYỀN HẠN, CHỨC VỤ CỦA NGƯỜI KÝ**
- Như trên;	*(Chữ ký của người có thẩm quyền, dấu/chữ ký số của cơ quan, tổ chức)*
- ……;	
- Ban TĐKTTW;	
- Lưu: VT, ….[6]…[7]	**Họ và tên**

Ghi chú:

[1] Tên cơ quan, tổ chức trình khen (UBND xã, phường, đặc khu/tỉnh, thành phố).
[2] Chữ viết tắt tên cơ quan, tổ chức hoặc chức danh nhà nước ban hành văn bản.
[3] Đối với các ban và cơ quan Đảng thực hiện theo thể thức văn bản của Đảng.
[4] Địa danh.
[5] Văn bản quy định chức năng, nhiệm vụ, quyền hạn và cơ cấu tổ chức của đơn vị trình khen.
[6] Chữ viết tắt tên đơn vị soạn thảo và số lượng bản lưu (nếu cần).
[7] Ký hiệu người soạn thảo văn bản và số lượng bản phát hành (nếu cần).

Mẫu số 03b (*áp dụng đối với Bộ Nội vụ thẩm định trình Thủ tướng Chính phủ)*

BỘ NỘI VỤ	**CỘNG HÒA XÃ HỘI CHỦ NGHĨA VIỆT NAM**
	Độc lập - Tự do - Hạnh phúc
Số: ...../TTr-BNV	
	Hà Nội, ngày ... tháng ... năm...

TỜ TRÌNH
Về việc đề nghị xét tặng (truy tặng)
"Huy chương Thanh niên xung phong vẻ vang"

Kính gửi: Thủ tướng Chính phủ.

Căn cứ Luật Thi đua, khen thưởng, được sửa đổi, bổ sung năm 2026;

Căn cứ Quyết định số...../2026/QĐ-TTg ngày ..../..../2026 của Thủ tướng Chính phủ quy định thi hành một số điều của Luật Thi đua, khen thưởng;

Căn cứ..... [1] ..... quy định chức năng, nhiệm vụ, quyền hạn và cơ cấu tổ chức của Bộ Nội vụ;

Căn cứ.....[2]; căn cứ hồ sơ đề nghị khen thưởng của .....[3], Bộ Nội vụ báo cáo Thủ tướng Chính phủ:

- Có ..... cá nhân trình khen đã được Bộ Nội vụ thẩm định bảo đảm đúng đối tượng, đủ điều kiện, tiêu chuẩn, hồ sơ, thủ tục theo quy định hiện hành. Bộ Nội vụ kính trình Thủ tướng Chính phủ xét, trình Chủ tịch nước tặng/truy tặng Huy chương Thanh niên xung phong vẻ vang cho ..... cá nhân thuộc tỉnh/thành phố ...(3)... , đã có thành tích trong kháng chiến, bảo vệ Tổ quốc

- Tạm để lại ..... cá nhân ..... lý do .....;

- Để lại ..... cá nhân ..... lý do ..... .;

(Có danh sách và hồ sơ đề nghị khen thưởng kèm theo)

Kính trình Thủ tướng Chính phủ xem xét, quyết định.

Nơi nhận:	**QUYỀN HẠN, CHỨC VỤ CỦA NGƯỜI KÝ**
- Như trên;	*(Chữ ký của người có thẩm quyền, dấu/chữ ký số của cơ quan, tổ chức)*
- .....;	
- Ban TĐKTTW;	
- Lưu: VT, ...[4]...[5]	**Họ và tên**

Ghi chú:

[1] Văn bản quy định chức năng, nhiệm vụ, quyền hạn và cơ cấu tổ chức của đơn vị trình khen.

[2] Ghi rõ căn cứ đề nghị khen thưởng (điểm, khoản, điều, tên văn bản).

[3] Ghi tên (tỉnh, thành phố) trình Thủ tướng Chính phủ khen thưởng.

[4] Chữ viết tắt tên đơn vị soạn thảo và số lượng bản lưu (nếu cần).

[5] Ký hiệu người soạn thảo văn bản và số lượng bản phát hành (nếu cần).

Mẫu số 04

DANH SÁCH
ĐỀ NGHỊ XÉT TẶNG, TRUY TẶNG "HUY CHƯƠNG THANH NIÊN XUNG PHONG VẺ VANG"
(Kèm theo Tờ trình số: /TTr-... ngày .... tháng..... năm ..... của ....)

STT	Họ và tên	Ngày, tháng, năm sinh	Quê quán *(địa danh hành chính khi tham gia TNXP và địa danh hành chính hiện nay)*	Nơi ở hiện nay *(địa danh hành chính hiện nay của TNXP tự kê khai hoặc của thân nhân nếu kê khai hộ)*	Ngày tháng tham gia TNXP	Ngày tháng HTNV	Đơn vị TNXP	Tổng thời gian tham gia TNXP đề nghị xét khen thưởng	Giấy tờ chứng minh
1									
2									

Phụ lục II

QUY ĐỊNH VỀ MẪU HUÂN CHƯƠNG, HUY CHƯƠNG, HUY HIỆU; MẪU BẰNG DANH HIỆU THI ĐUA, HÌNH THỨC KHEN THƯỞNG; MẪU CỜ DANH HIỆU VINH DỰ NHÀ NƯỚC VÀ CỜ THI ĐUA; MẪU TRÌNH BÀY ĐỀ NGHỊ CẤP ĐỔI, CẤP LẠI HIỆN VẬT KHEN THƯỞNG

(Kèm theo Quyết định số 45 /2026/QĐ-TTg ngày 16 tháng 9 năm 2026 của Thủ tướng Chính phủ)

Phụ lục II.1

MẪU BẢN VẼ THIẾT KẾ HUÂN CHƯƠNG, HUY CHƯƠNG, HUY HIỆU

Mẫu 1.1. "Huân chương Sao vàng"
Mẫu 1.2. "Huân chương Hồ Chí Minh"
Mẫu 1.3. "Huân chương Độc lập" hạng Nhất, hạng Nhì, hạng Ba
Mẫu 1.4. "Huân chương Quân công" hạng Nhất, hạng Nhì, hạng Ba
Mẫu 1.5. "Huân chương Lao động" hạng Nhất, hạng Nhì, hạng Ba
Mẫu 1.6. "Huân chương Chiến công" hạng Nhất, hạng Nhì, hạng Ba
Mẫu 1.7. "Huân chương Bảo vệ Tổ quốc" hạng Nhất, hạng Nhì, hạng Ba
Mẫu 1.8. "Huân chương Dũng cảm"
Mẫu 1.9. "Huân chương Đại đoàn kết dân tộc"
Mẫu 1.10. "Huân chương Hữu nghị"
Mẫu 1.11. "Huy chương Quân kỳ quyết thắng"
Mẫu 1.12. "Huy chương Vì an ninh Tổ quốc"
Mẫu 1.13. "Huy chương Chiến sĩ vẻ vang" hạng Nhất, hạng Nhì, hạng Ba
Mẫu 1.14. "Huy chương Hữu nghị"
Mẫu 1.15. "Huy chương Thanh niên xung phong vẻ vang"
Mẫu 1.16. Huy hiệu "Bà mẹ Việt Nam anh hùng"
Mẫu 1.17. Huy hiệu "Anh hùng Lực lượng vũ trang nhân dân"
Mẫu 1.18. Huy hiệu "Anh hùng Lao động"
Mẫu 1.19. Huy hiệu "Tỉnh Anh hùng"
Mẫu 1.20. Huy hiệu "Thành phố Anh hùng"
Mẫu 1.21. Huy hiệu "Nhà giáo nhân dân"
Mẫu 1.22. Huy hiệu "Nhà giáo ưu tú"
Mẫu 1.23. Huy hiệu "Thầy thuốc nhân dân"
Mẫu 1.24. Huy hiệu "Thầy thuốc ưu tú"
Mẫu 1.25. Huy hiệu "Nghệ sĩ nhân dân"
Mẫu 1.26. Huy hiệu "Nghệ sĩ ưu tú"
Mẫu 1.27. Huy hiệu "Nghệ nhân nhân dân"
Mẫu 1.28. Huy hiệu "Nghệ nhân ưu tú"
Mẫu 1.29. Huy hiệu "Chiến sĩ thi đua toàn quốc"

Mẫu số 1.1

HUÂN CHƯƠNG SAO VÀNG

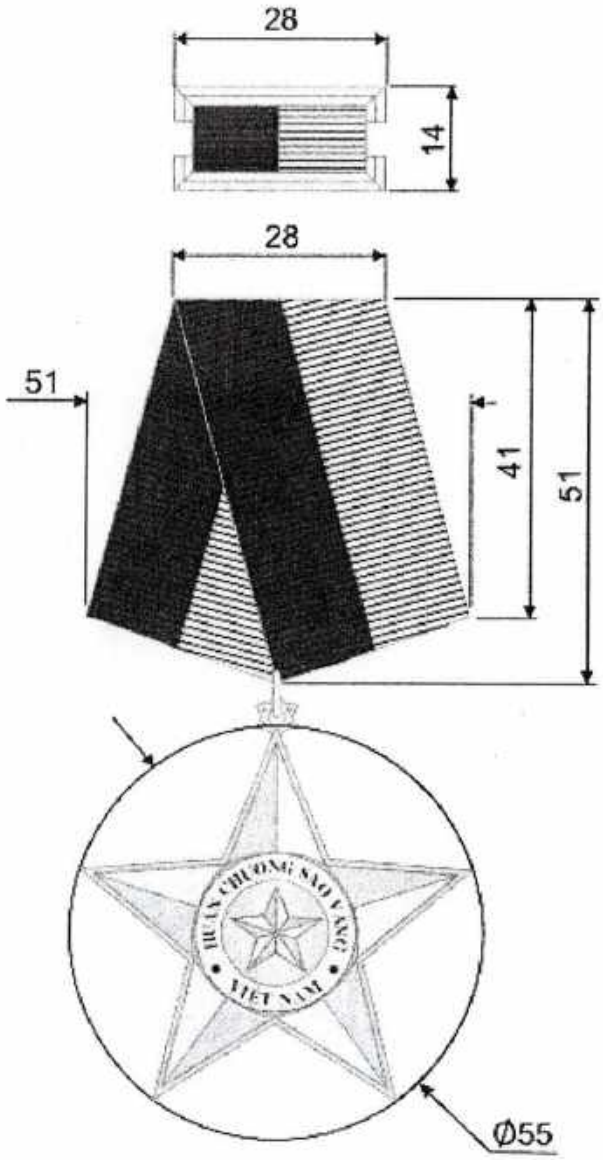

Tỷ lệ 1/1

Mẫu số 1.2

HUÂN CHƯƠNG HỒ CHÍ MINH

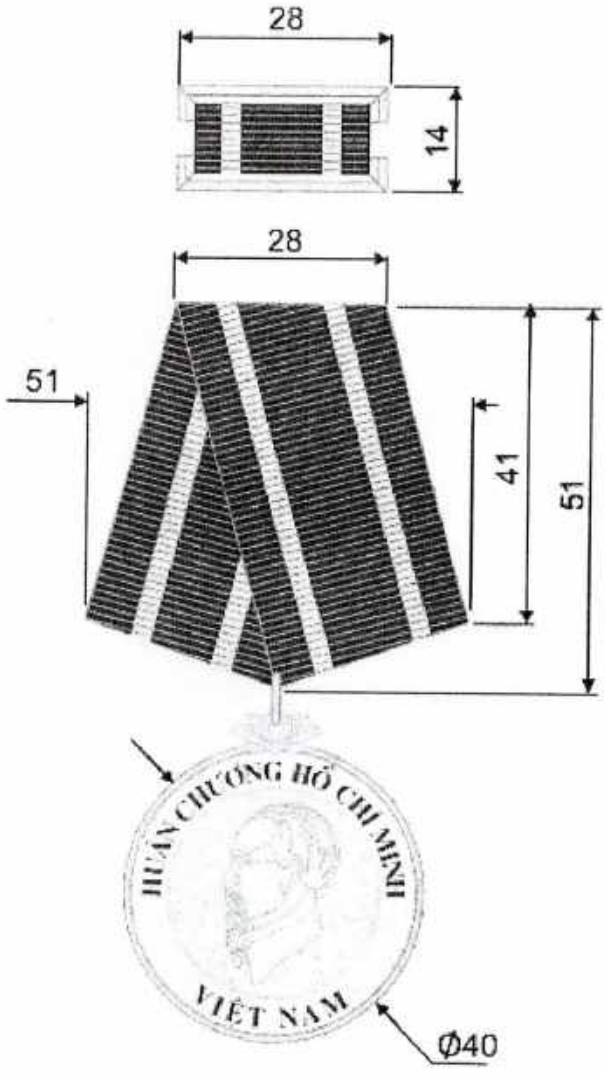

Tỷ lệ 1:1

Mẫu số 1.3

HUÂN CHƯƠNG ĐỘC LẬP

Huân chương Độc lập hạng Nhất

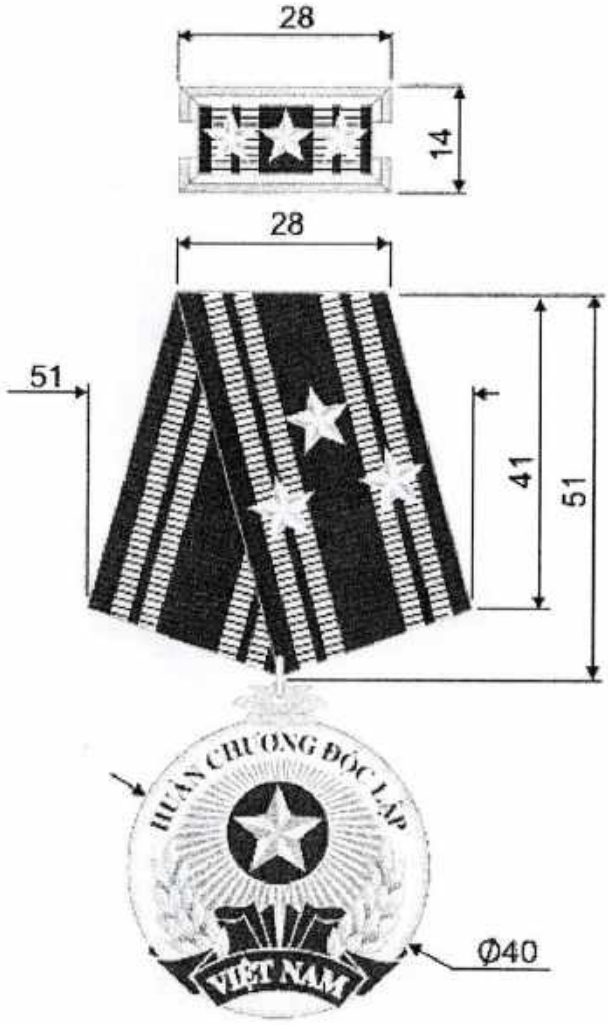

Tỷ lệ 1:1

Huân chương Độc lập hạng Nhì

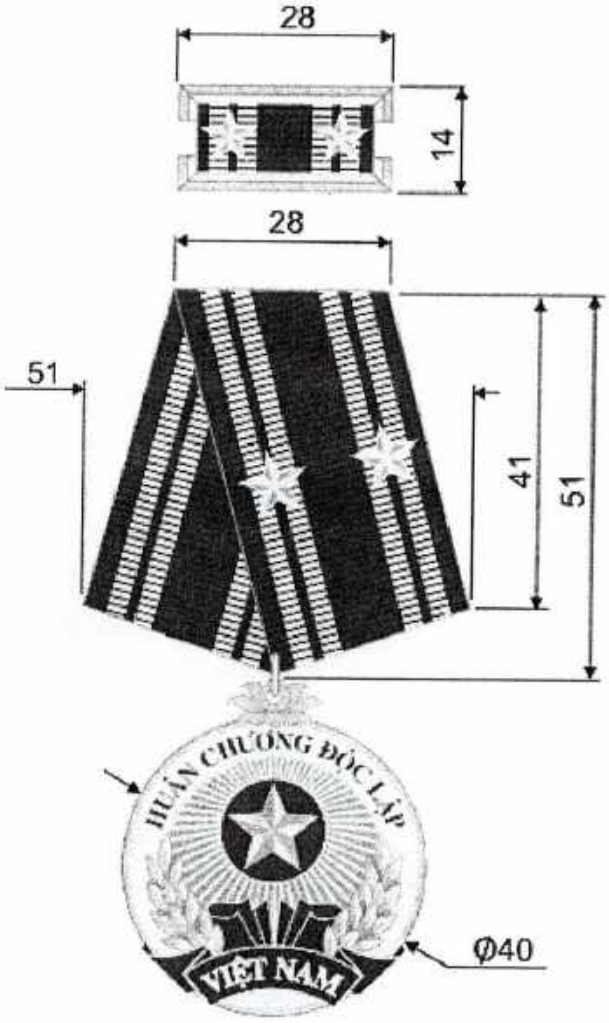

Tỷ lệ 1:1

Huân chương Độc lập hạng Ba

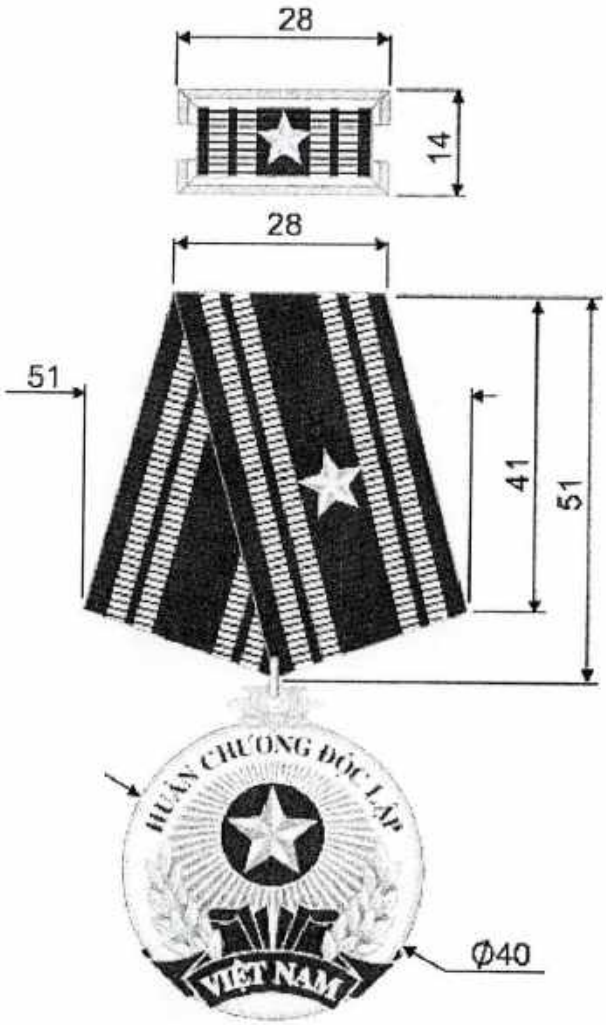

Tỷ lệ 1:1

Mẫu số 1.4

HUÂN CHƯƠNG QUÂN CÔNG

Huân chương Quân công hạng Nhất

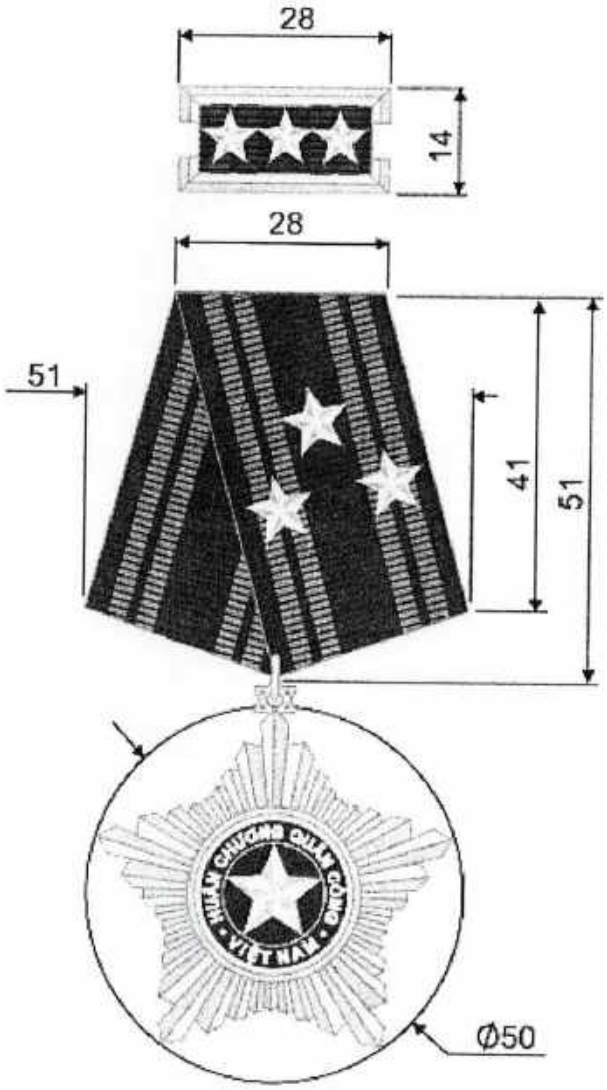

Tỷ lệ 1:1

Huân chương Quân công hạng Nhì

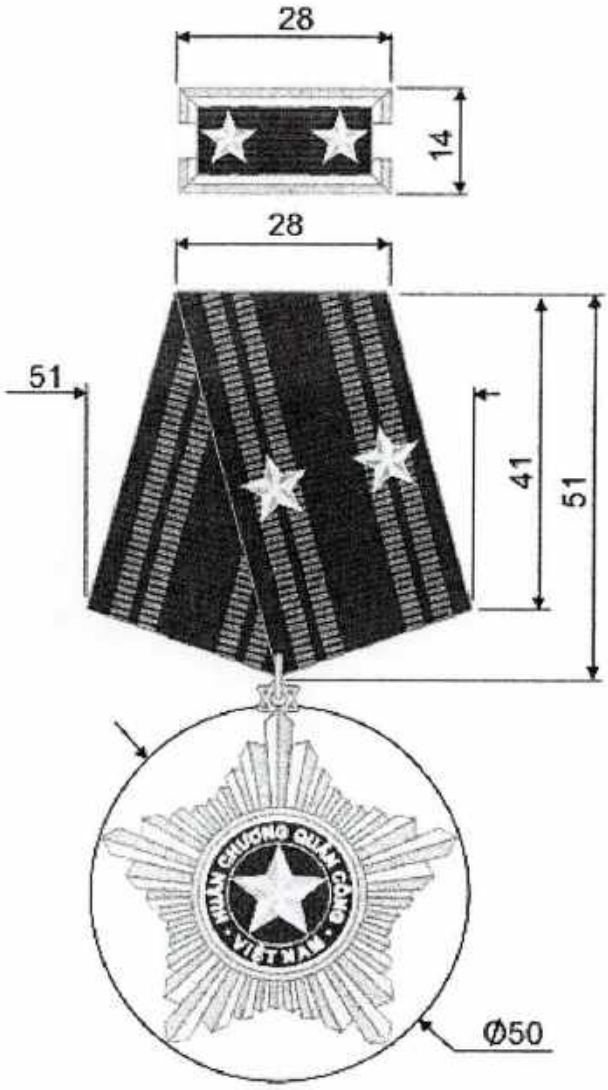

Tỷ lệ 1:1

Huân chương Quân công hạng Ba

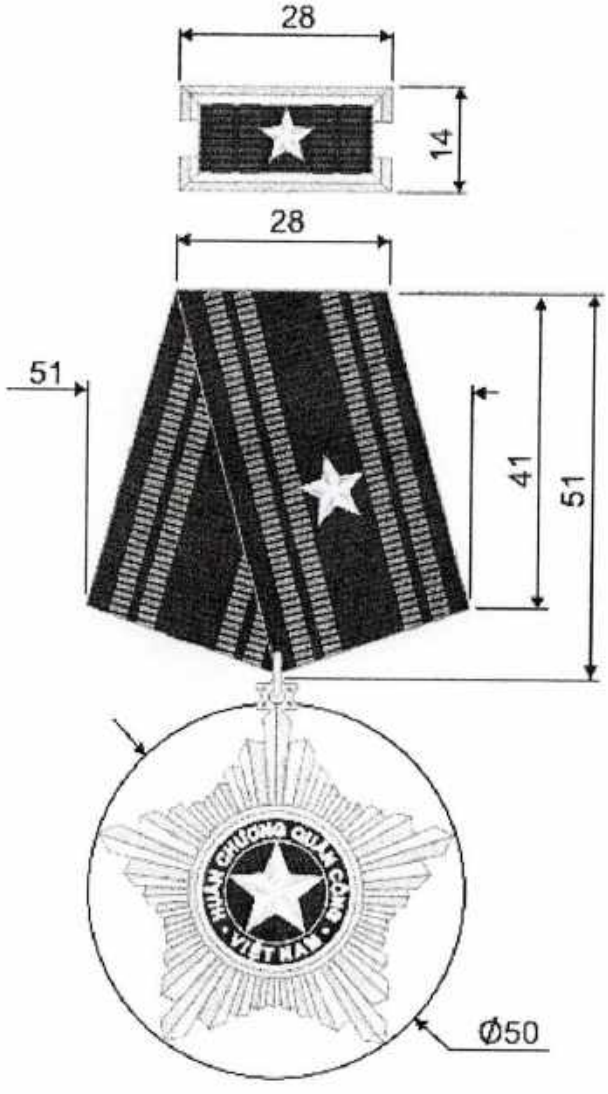

Tỷ lệ 1:1

Mẫu số 1.5

HUÂN CHƯƠNG LAO ĐỘNG

Huân chương Lao động hạng Nhất

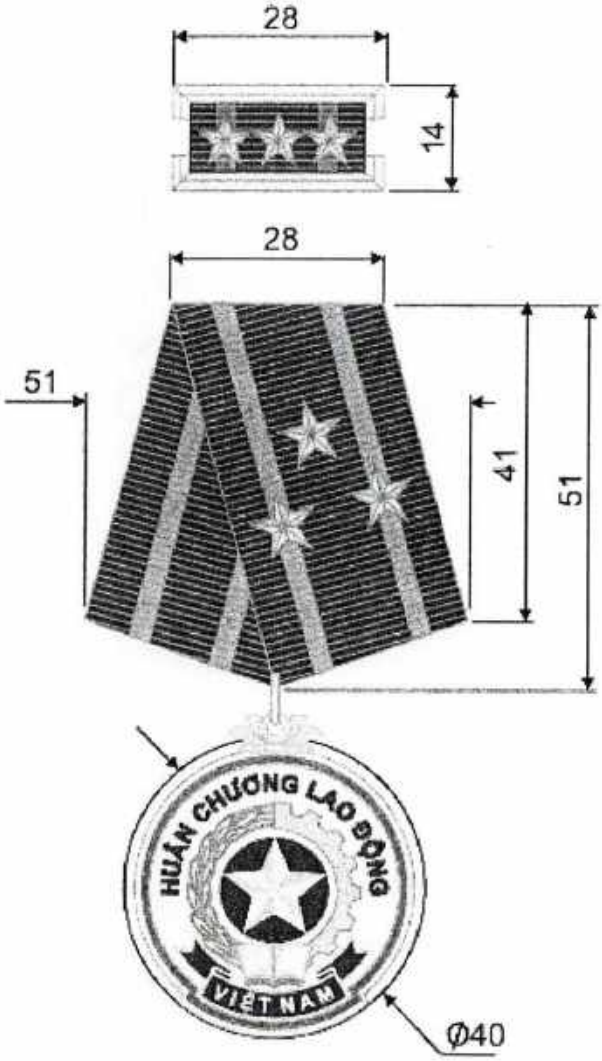

Tỷ lệ 1:1

Huân chương Lao động hạng Nhì

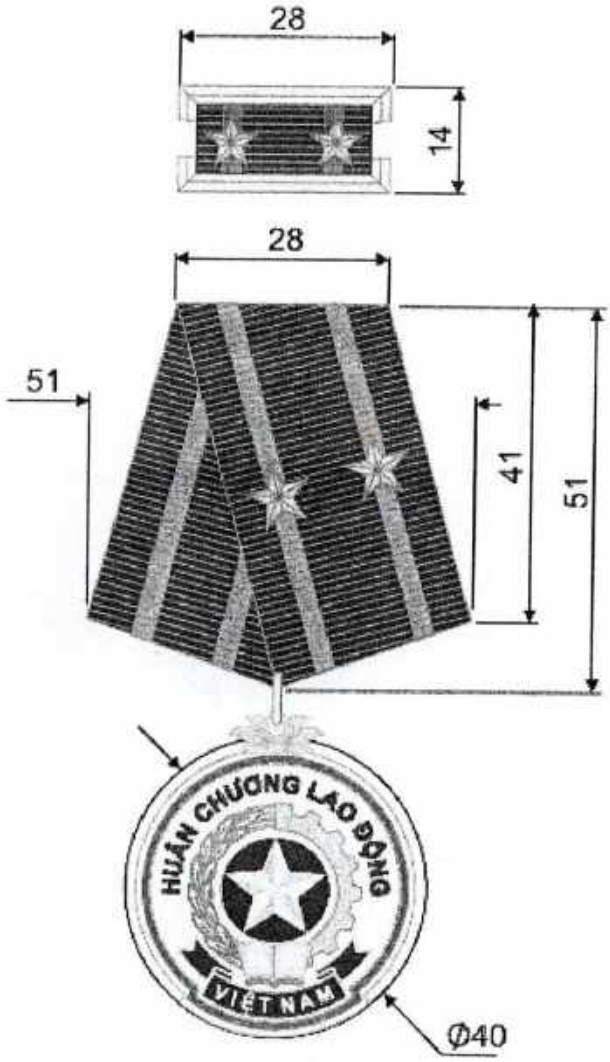

Tỷ lệ 1:1

Huân chương Lao động hạng Ba

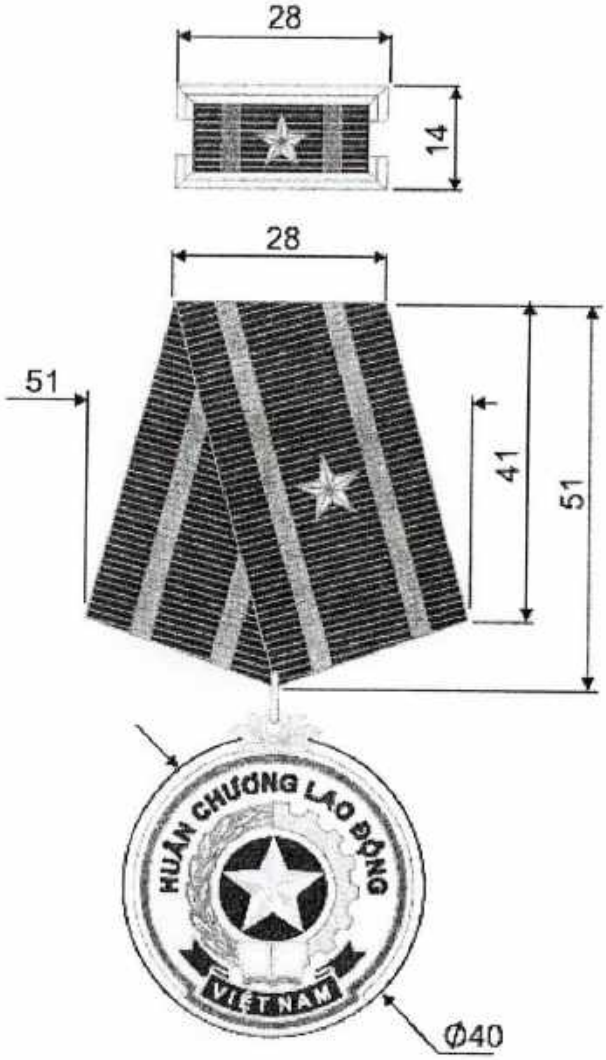

Tỷ lệ 1:1

Mẫu số 1.6

HUÂN CHƯƠNG CHIẾN CÔNG

Huân chương Chiến công hạng Nhất

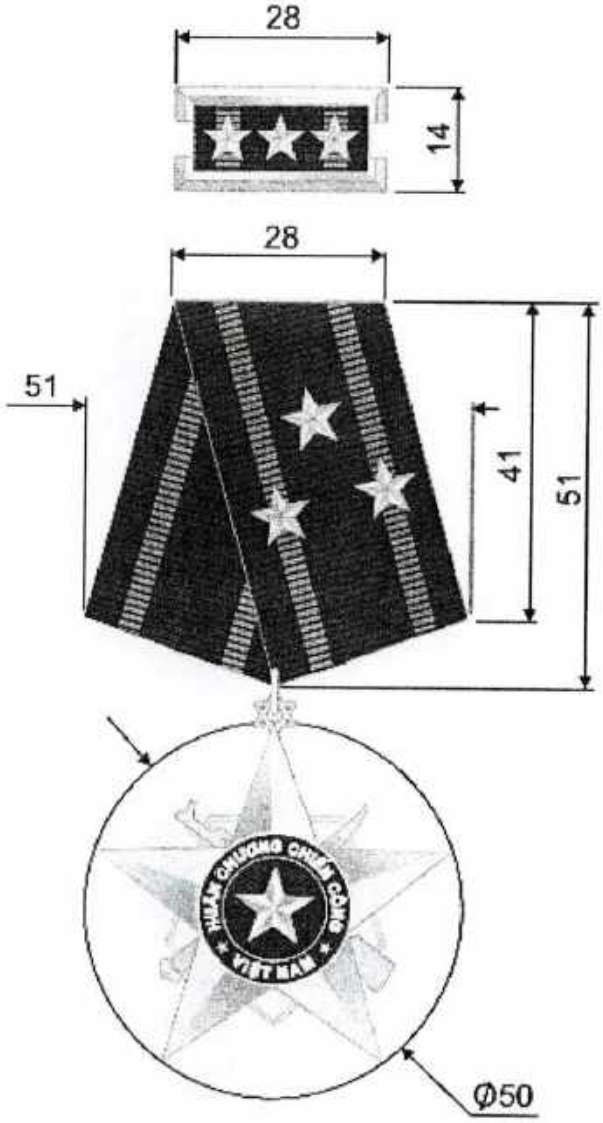

Tỷ lệ 1:1

Huân chương Chiến công hạng Nhì

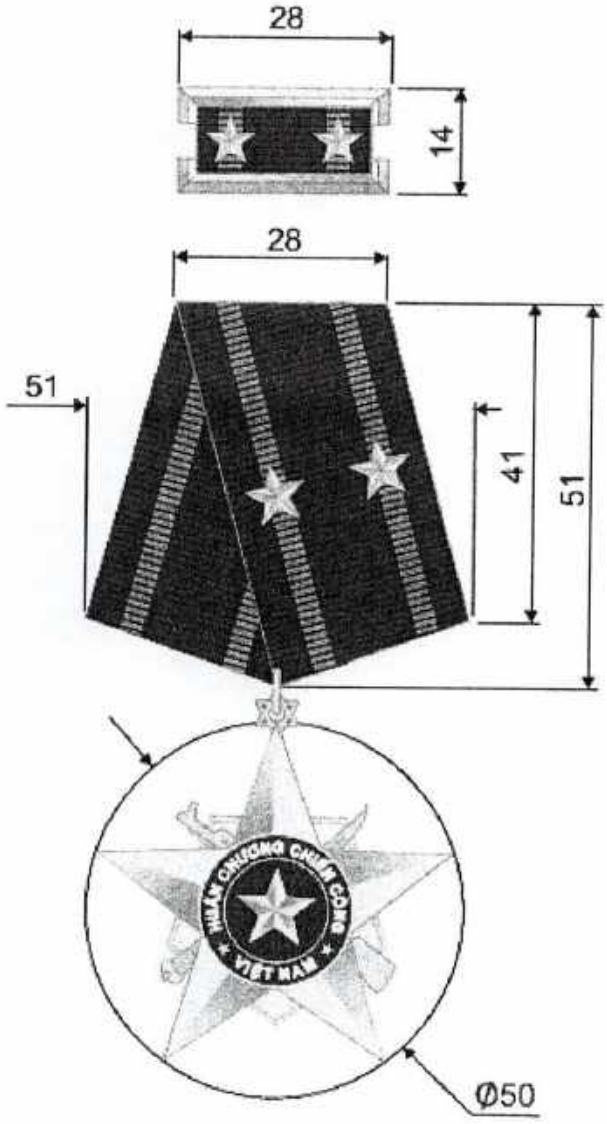

Tỷ lệ 1:1

Huân chương Chiến công hạng Ba

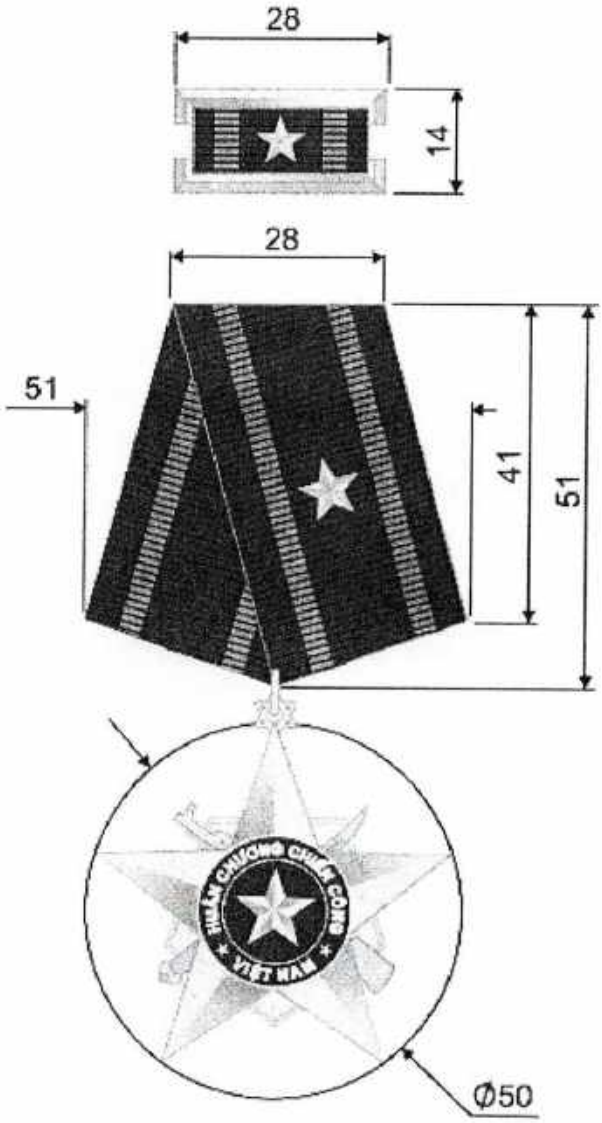

Tỷ lệ 1:1

Mẫu số 1.7

HUÂN CHƯƠNG BẢO VỆ TỔ QUỐC

Huân chương Bảo vệ Tổ quốc hạng Nhất

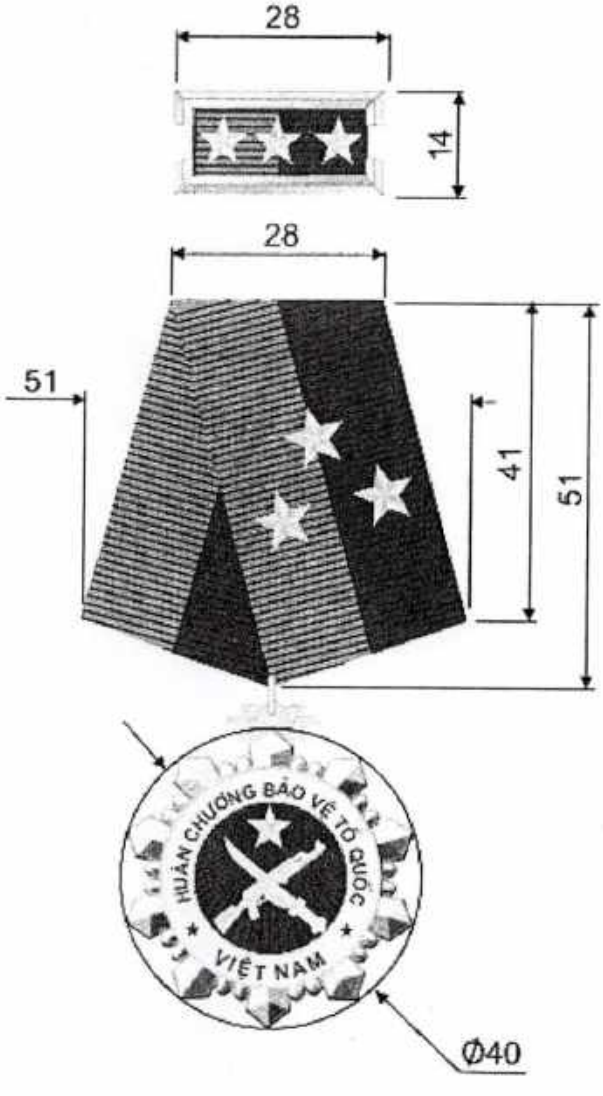

Tỷ lệ 1:1

Huân chương Bảo vệ Tổ quốc hạng Nhì

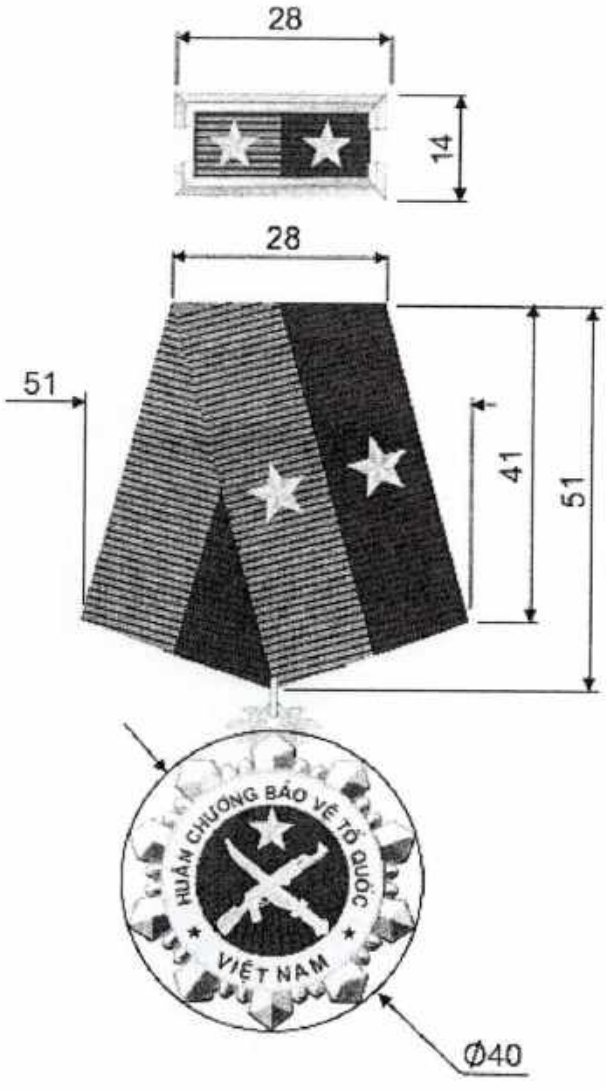

Tỷ lệ 1:1

Huân chương Bảo vệ Tổ quốc hạng Ba

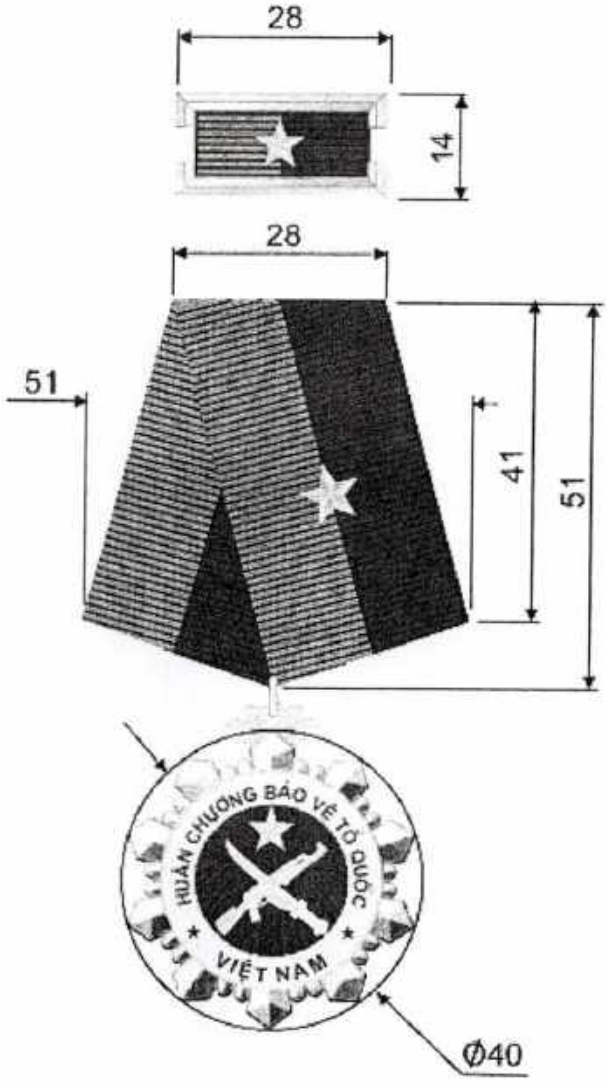

Tỷ lệ 1:1

Mẫu số 1.8

HUÂN CHƯƠNG DŨNG CẢM

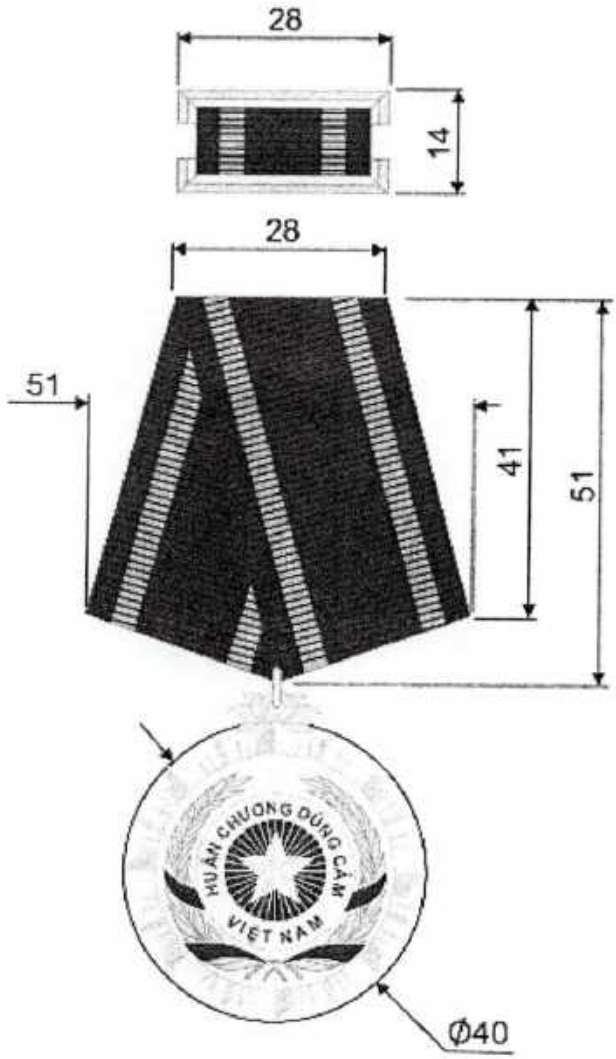

Tỷ lệ 1:1

Mẫu số 1.9

HUÂN CHƯƠNG ĐẠI ĐOÀN KẾT DÂN TỘC

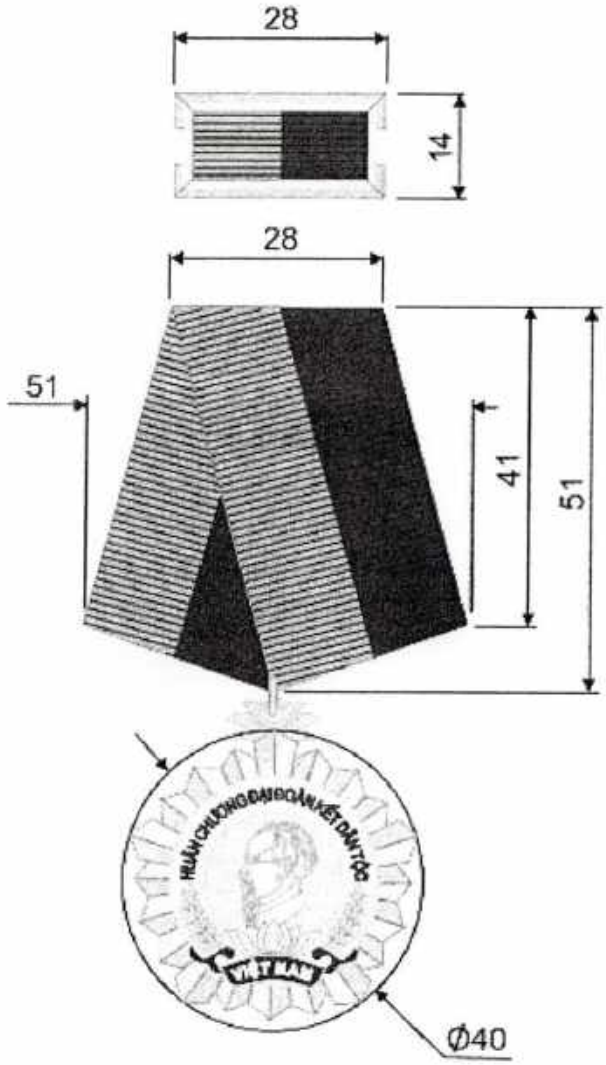

Tỷ lệ 1:1

Mẫu số 1.10

HUÂN CHƯƠNG HỮU NGHỊ

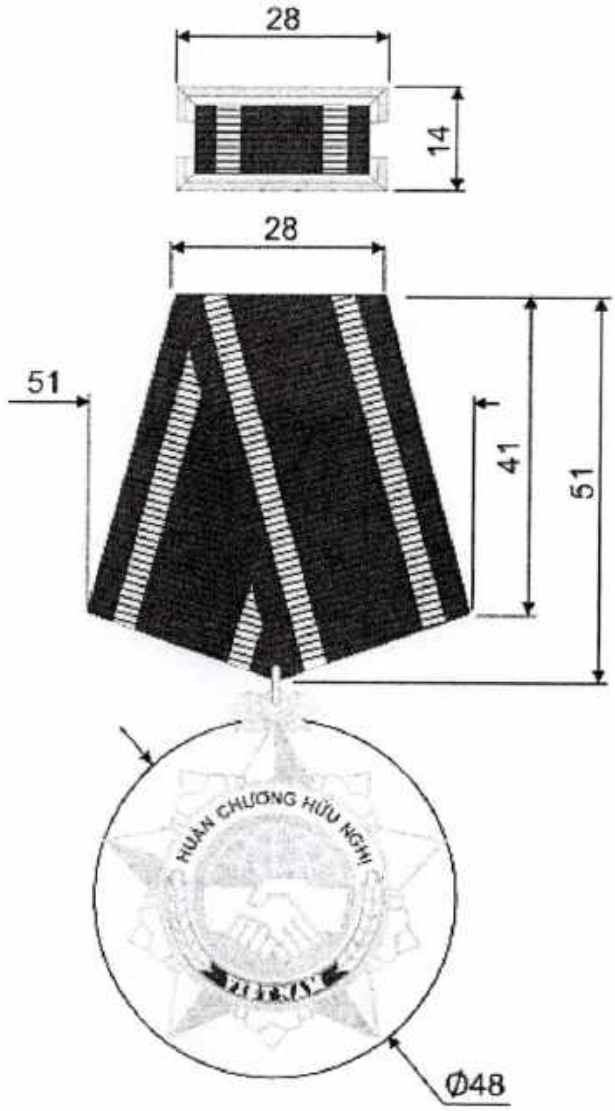

Tỷ lệ 1:1

Mẫu số 1.11

HUY CHƯƠNG QUÂN KỲ QUYẾT THẮNG

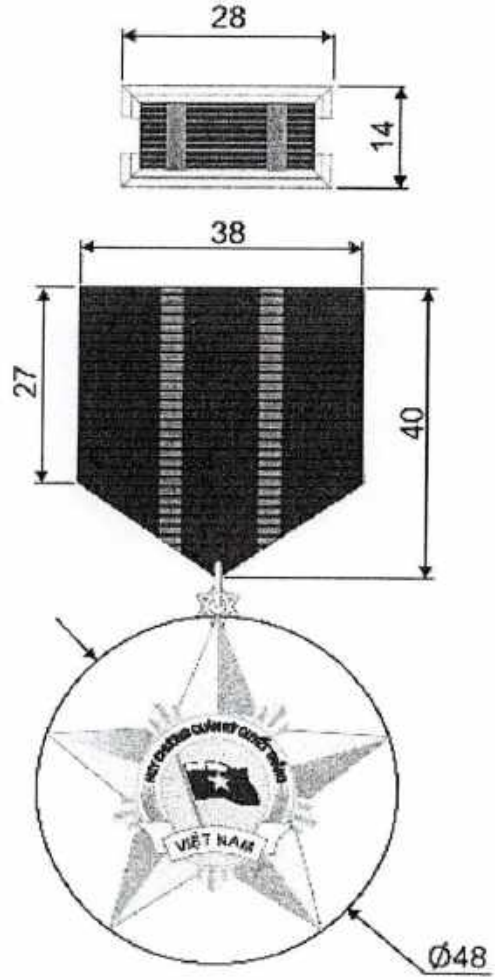

Tỷ lệ 1/1

Mẫu số 1.12

HUY CHƯƠNG VÌ AN NINH TỔ QUỐC

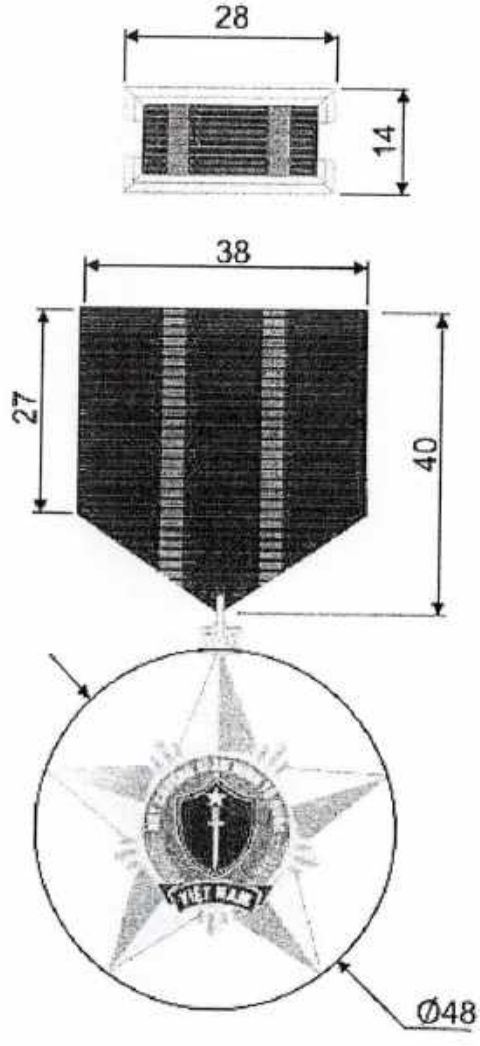

Tỷ lệ 1/1

Mẫu số 1.13

HUY CHƯƠNG CHIẾN SĨ VẺ VANG

Huy chương Chiến sĩ vẻ vang hạng Nhất

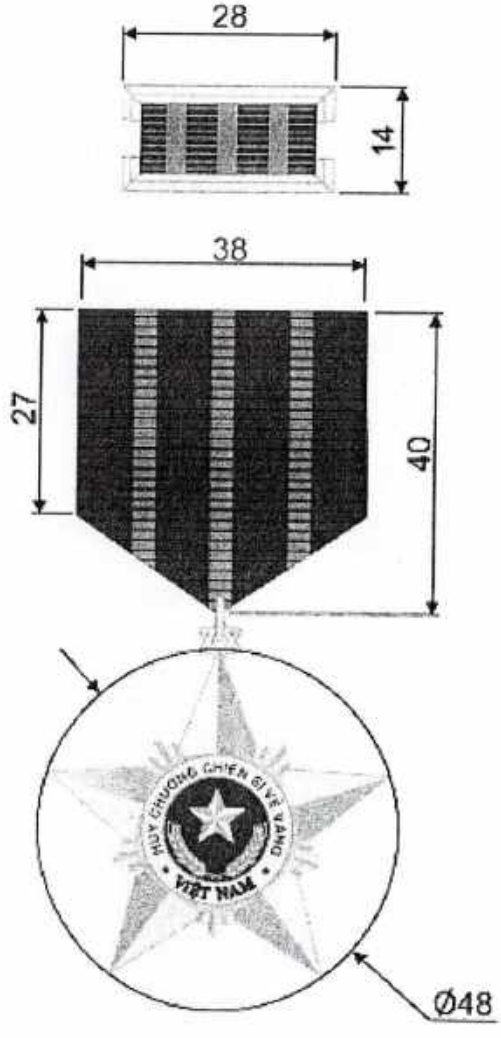

Tỷ lệ 1/1

Huy chương Chiến sĩ vẻ vang hạng Nhì

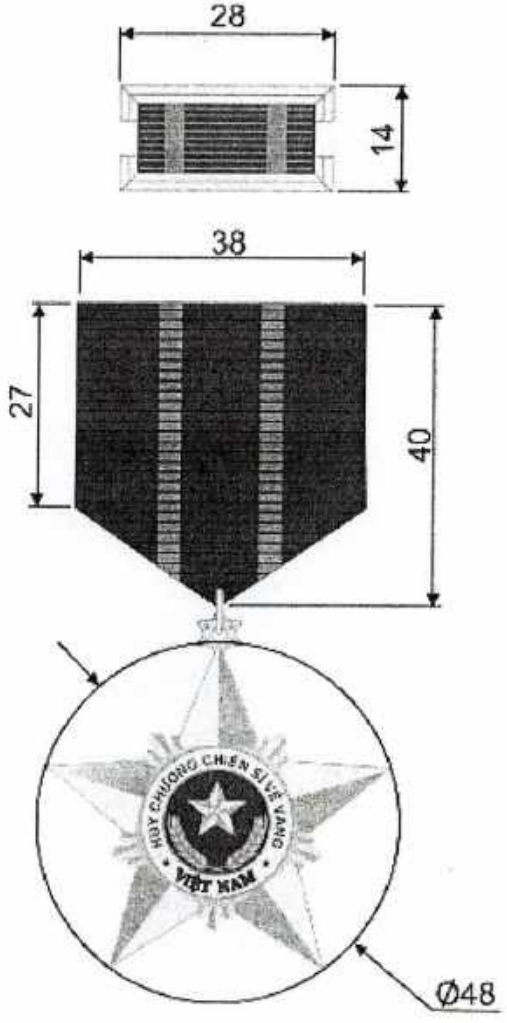

Tỷ lệ 1/1

Huy chương Chiến sĩ vẻ vang hạng Ba

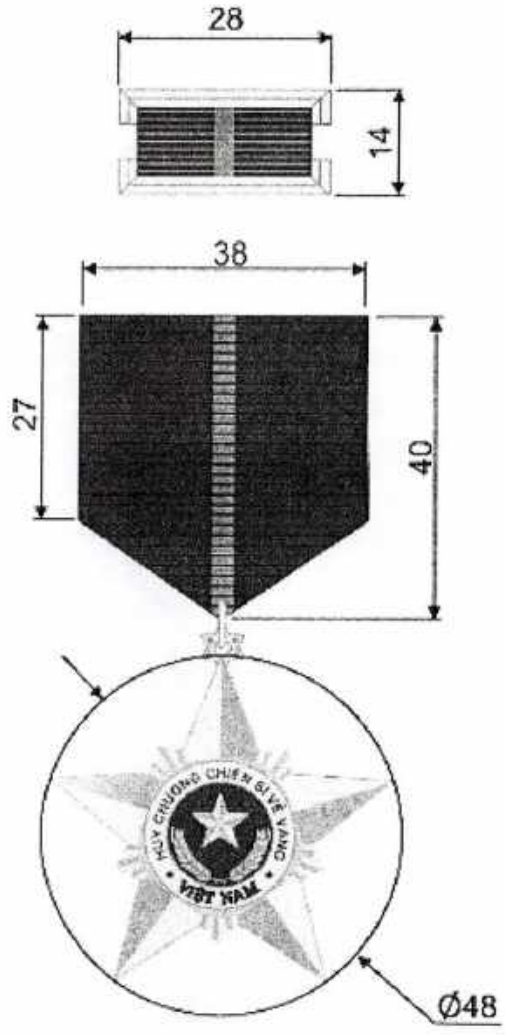

Tỷ lệ 1/1

Mẫu số 1.14

HUY CHƯƠNG HỮU NGHỊ

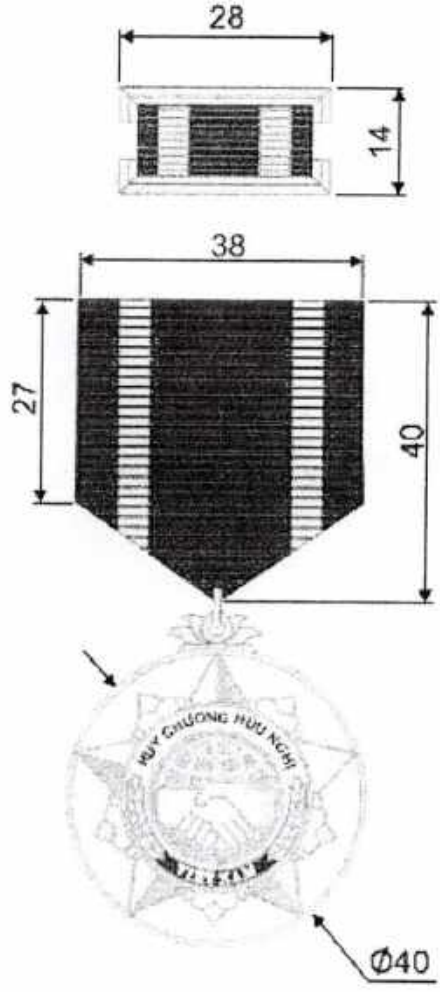

Tỷ lệ 1:1

Mẫu số 1.15

HUY CHƯƠNG THANH NIÊN XUNG PHONG VẺ VANG

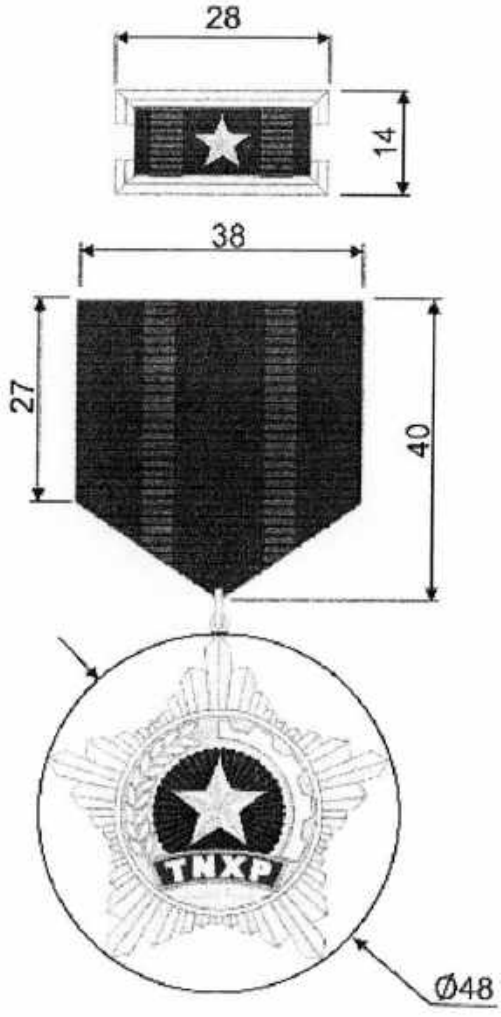

Tỷ lệ 1:1

Mẫu số 1.16

HUY HIỆU "BÀ MẸ VIỆT NAM ANH HÙNG"

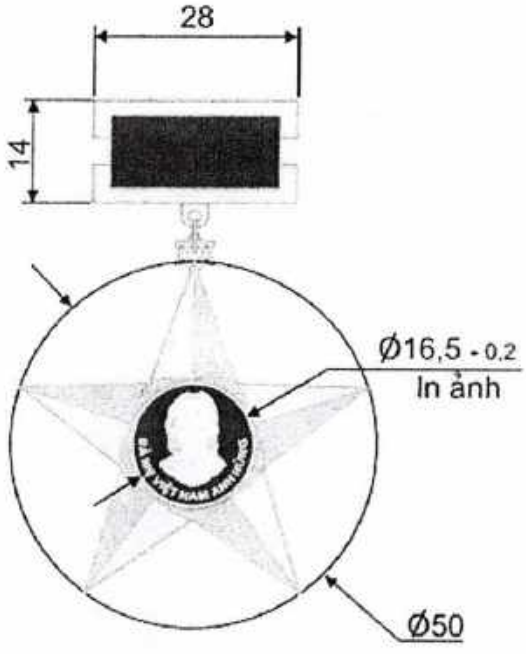

Tỷ lệ 1/1

Mẫu số 1.17

HUY HIỆU "ANH HÙNG LỰC LƯỢNG VŨ TRANG NHÂN DÂN"

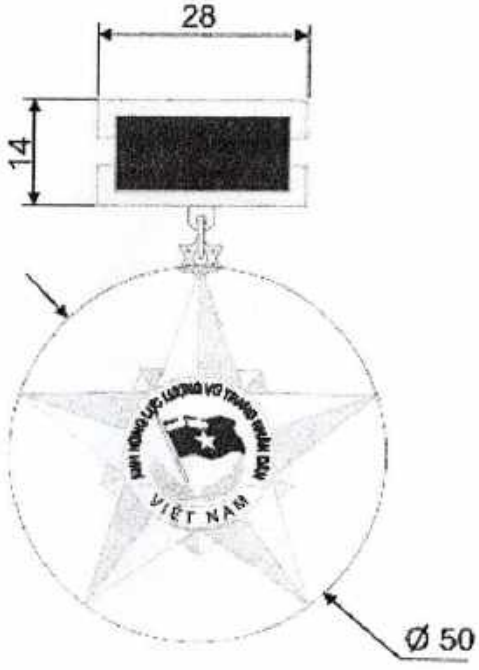

Tỷ lệ 1/1

Mẫu số 1.18

HUY HIỆU "ANH HÙNG LAO ĐỘNG"

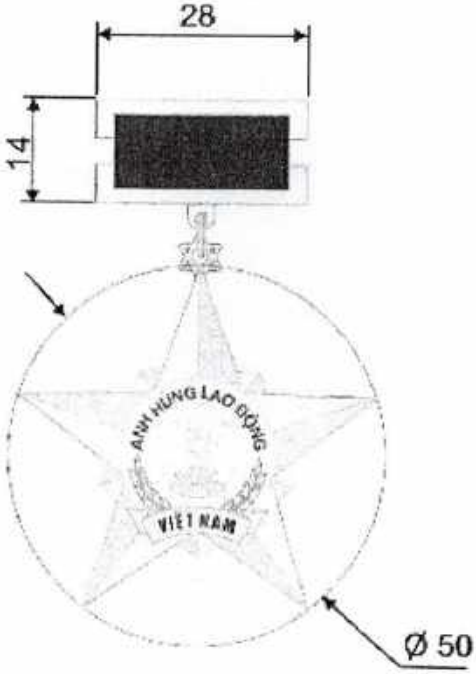

Tỷ lệ 1/1

Mẫu số 1.19

HUY HIỆU "TỈNH ANH HÙNG"

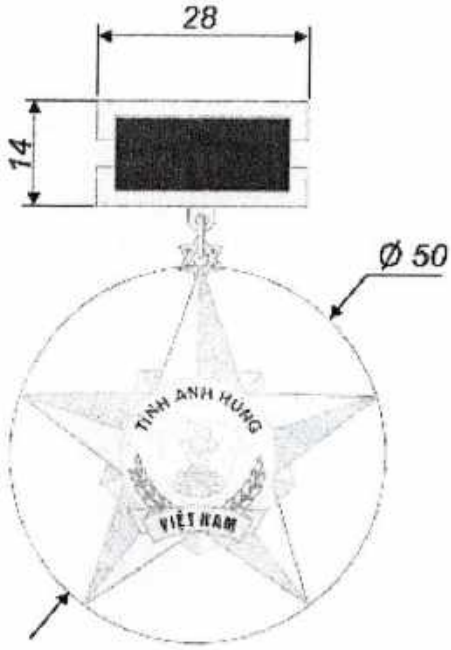

Tỷ lệ 1/1

Mẫu số 1.20

HUY HIỆU "THÀNH PHỐ ANH HÙNG"

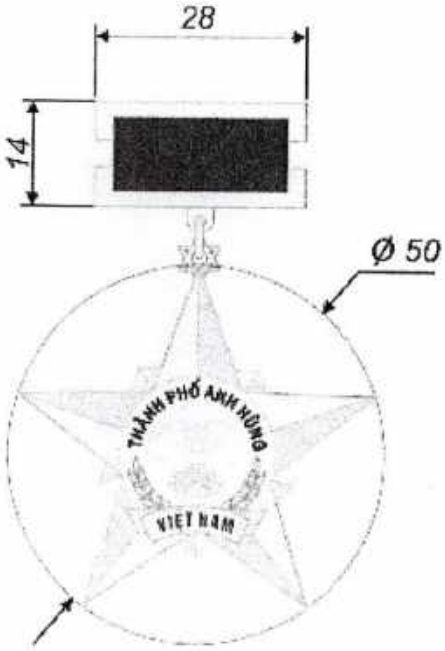

Tỷ lệ 1/1

Mẫu số 1.21

HUY HIỆU "NHÀ GIÁO NHÂN DÂN"



Tỷ lệ 1/1

Mẫu số 1.22

HUY HIỆU "NHÀ GIÁO ƯU TÚ"



Tỷ lệ 1/1

Mẫu số 1.23

HUY HIỆU "THẦY THUỐC NHÂN DÂN"

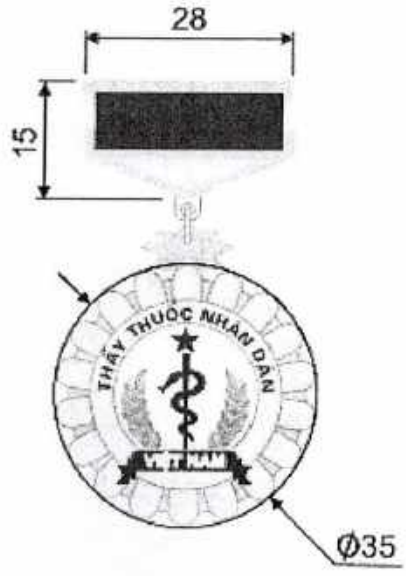

Tỷ lệ 1/1

Mẫu số 1.24

HUY HIỆU "THẦY THUỐC ƯU TÚ"

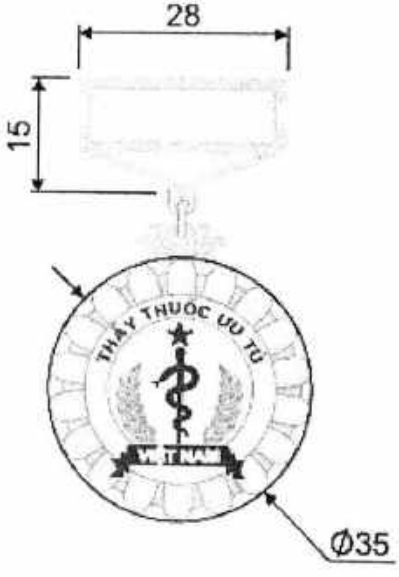

Tỷ lệ 1/1

Mẫu số 1.25

HUY HIỆU "NGHỆ SĨ NHÂN DÂN"

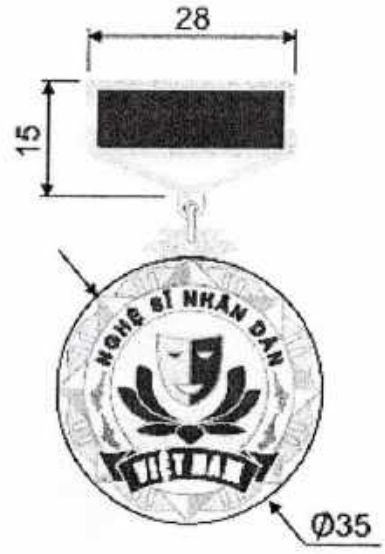

Tỷ lệ 1/1

Mẫu số 1.26

HUY HIỆU "NGHỆ SĨ ƯU TÚ"

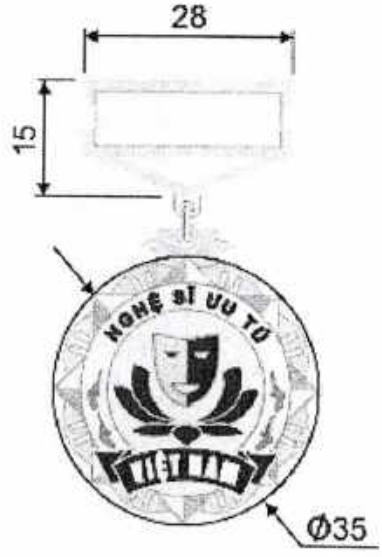

Tỷ lệ 1/1

Mẫu số 1.27

HUY HIỆU "NGHỆ NHÂN NHÂN DÂN"

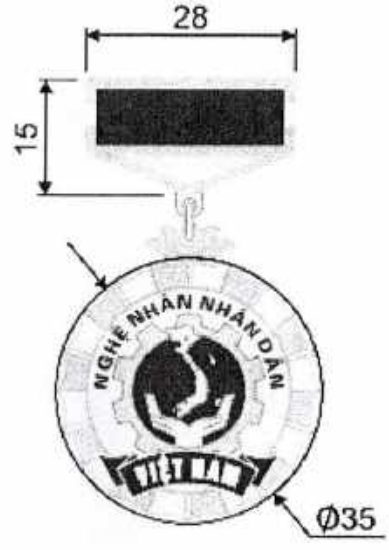

Tỷ lệ 1/1

Mẫu số 1.28

HUY HIỆU "NGHỆ NHÂN ƯU TÚ"

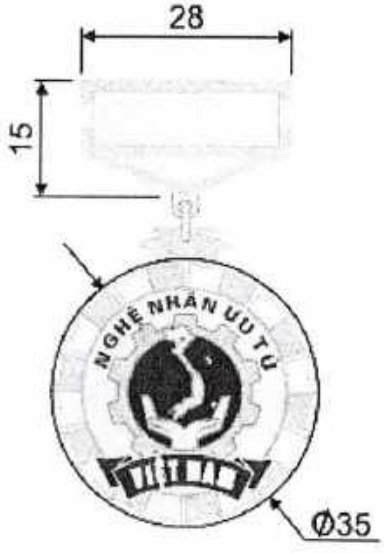

Tỷ lệ 1/1

Mẫu số 1.29

HUY HIỆU "CHIẾN SĨ THI ĐUA TOÀN QUỐC"

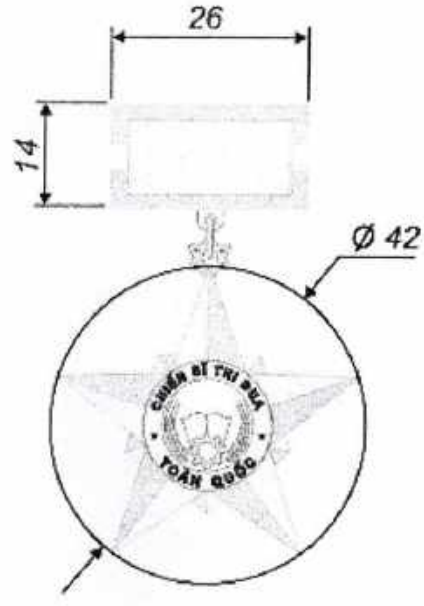

Tỷ lệ 1/1

Phụ lục II.2
MẪU BẢN VẼ THIẾT KẾ BẰNG CỦA CÁC HÌNH THỨC KHEN THƯỞNG VÀ DANH HIỆU THI ĐUA

Mẫu 2.1. Bằng "Huân chương Sao vàng"
Mẫu 2.2. Bằng "Huân chương Hồ Chí Minh"
Mẫu 2.3. Bằng "Huân chương Độc lập" hạng Nhất, hạng Nhì, hạng Ba
Mẫu 2.4. Bằng "Huân chương Quân công" hạng Nhất, hạng Nhì, hạng Ba
Mẫu 2.5. Bằng "Huân chương Lao động" hạng Nhất, hạng Nhì, hạng Ba
Mẫu 2.6. Bằng "Huân chương Chiến công" hạng Nhất, hạng Nhì, hạng Ba
Mẫu 2.7. Bằng "Huân chương Bảo vệ tổ quốc" hạng Nhất, hạng Nhì, hạng Ba
Mẫu 2.8. Bằng "Huân chương Dũng cảm"
Mẫu 2.9. Bằng "Huân chương Đại đoàn kết dân tộc"
Mẫu 2.10. Bằng "Huân chương Hữu nghị"
Mẫu 2.11. Bằng "Huy chương Quân kỳ quyết thắng"
Mẫu 2.12. Bằng "Huy chương Vì an ninh Tổ quốc"
Mẫu 2.13. Bằng "Huy chương Chiến sĩ vẻ vang" hạng Nhất, hạng Nhì, hạng Ba
Mẫu 2.14. Bằng "Huy chương Hữu nghị"
Mẫu 2.15. Bằng "Huy chương Thanh niên xung phong vẻ vang"
Mẫu 2.16. Bằng "Bà mẹ Việt Nam anh hùng"
Mẫu 2.17. Bằng "Anh hùng Lực lượng vũ trang nhân dân"
Mẫu 2.18. Bằng "Anh hùng Lao động"
Mẫu 2.19. Bằng "Tỉnh Anh hùng"
Mẫu 2.20. Bằng "Thành phố Anh hùng"
Mẫu 2.21. Bằng "Nhà giáo nhân dân"
Mẫu 2.22. Bằng "Nhà giáo ưu tú"
Mẫu 2.23. Bằng "Thầy thuốc nhân dân"
Mẫu 2.24. Bằng "Thầy thuốc ưu tú"
Mẫu 2.25. Bằng "Nghệ sĩ nhân dân"
Mẫu 2.26. Bằng "Nghệ sĩ ưu tú"
Mẫu 2.27. Bằng "Nghệ nhân nhân dân"
Mẫu 2.28. Bằng "Nghệ nhân ưu tú"
Mẫu 2.29. Bằng "Chiến sĩ thi đua toàn quốc"
Mẫu 2.30. Bằng "Giải thưởng Hồ Chí Minh"
Mẫu 2.31. Bằng "Giải thưởng Nhà nước"
Mẫu 2.32. Bằng khen của Thủ tướng Chính phủ

Mẫu 2.1



CỘNG HÒA XÃ HỘI CHỦ NGHĨA VIỆT NAM
Độc lập - Tự do - Hạnh phúc

CHỦ TỊCH
NƯỚC CỘNG HÒA XÃ HỘI CHỦ NGHĨA VIỆT NAM
TẶNG
HUÂN CHƯƠNG SAO VÀNG

Hà Nội, ngày tháng năm
CHỦ TỊCH

Quyết định số: ngày tháng năm
Số sổ vàng:

Mẫu 2.2



CỘNG HÒA XÃ HỘI CHỦ NGHĨA VIỆT NAM
Độc lập - Tự do - Hạnh phúc

CHỦ TỊCH
NƯỚC CỘNG HÒA XÃ HỘI CHỦ NGHĨA VIỆT NAM
TẶNG
HUÂN CHƯƠNG HỒ CHÍ MINH

Hà Nội, ngày tháng năm
CHỦ TỊCH

Quyết định số: ngày tháng năm
Số sổ vàng:

Mẫu 2.3



CỘNG HÒA XÃ HỘI CHỦ NGHĨA VIỆT NAM
Độc lập - Tự do - Hạnh phúc

CHỦ TỊCH
NƯỚC CỘNG HÒA XÃ HỘI CHỦ NGHĨA VIỆT NAM
TẶNG
HUÂN CHƯƠNG ĐỘC LẬP

Hà Nội, ngày tháng năm
CHỦ TỊCH

Quyết định số: QĐ-CTN ngày tháng năm
Số sổ vàng:

Mẫu số 2.4



CỘNG HÒA XÃ HỘI CHỦ NGHĨA VIỆT NAM
Độc lập - Tự do - Hạnh phúc

CHỦ TỊCH
NƯỚC CỘNG HÒA XÃ HỘI CHỦ NGHĨA VIỆT NAM
TẶNG
HUÂN CHƯƠNG QUÂN CÔNG
HẠNG

Hà Nội, ngày tháng năm
CHỦ TỊCH

Quyết định số: QĐ-CTN ngày tháng năm
Sổ sổ vàng

Mẫu số 2.5



CỘNG HÒA XÃ HỘI CHỦ NGHĨA VIỆT NAM
Độc lập - Tự do - Hạnh phúc

CHỦ TỊCH
NƯỚC CỘNG HÒA XÃ HỘI CHỦ NGHĨA VIỆT NAM

TẶNG

HUÂN CHƯƠNG LAO ĐỘNG

HẠNG

Hà Nội, ngày tháng năm
CHỦ TỊCH

Quyết định số: QĐ-CTN ngày tháng năm
Sổ số vàng

Mẫu 2.6



CỘNG HÒA XÃ HỘI CHỦ NGHĨA VIỆT NAM
Độc lập - Tự do - Hạnh phúc

CHỦ TỊCH
NƯỚC CỘNG HÒA XÃ HỘI CHỦ NGHĨA VIỆT NAM

TẶNG

HUÂN CHƯƠNG CHIẾN CÔNG

Hà Nội, ngày tháng năm
CHỦ TỊCH

Quyết định số: QĐ-CTN ngày tháng năm
Sổ số vàng:

Mẫu 2.7

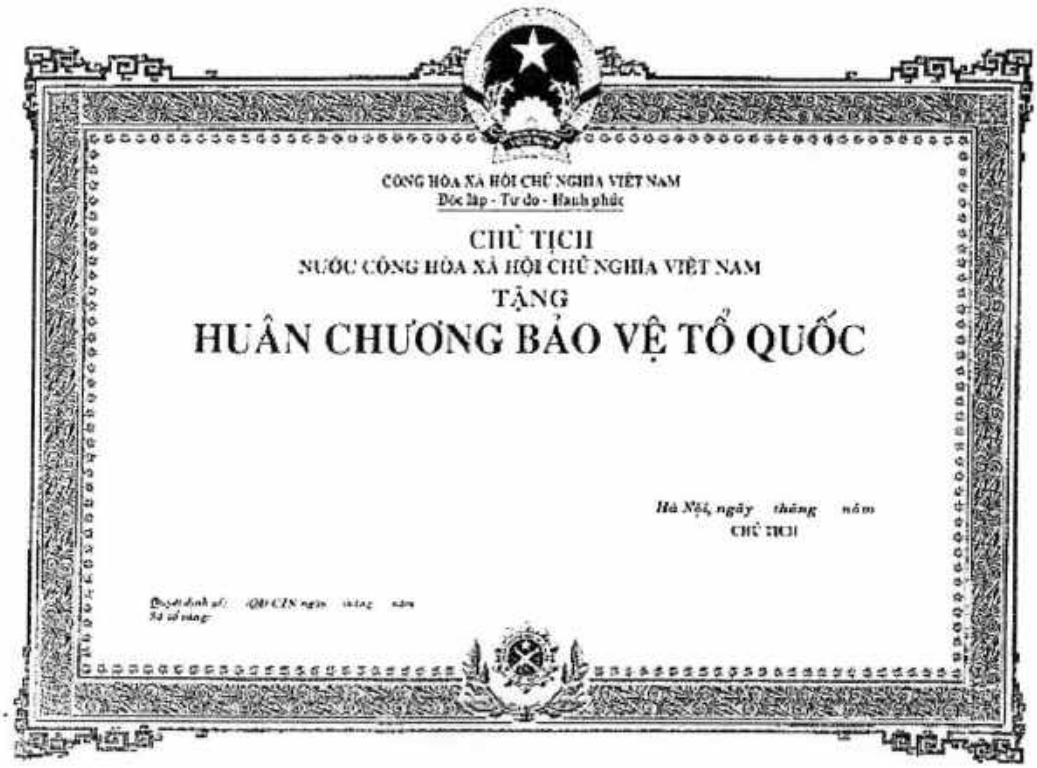

CỘNG HÒA XÃ HỘI CHỦ NGHĨA VIỆT NAM
Độc lập - Tự do - Hạnh phúc

CHỦ TỊCH
NƯỚC CỘNG HÒA XÃ HỘI CHỦ NGHĨA VIỆT NAM
TẶNG
HUÂN CHƯƠNG BẢO VỆ TỔ QUỐC

Hà Nội, ngày tháng năm
CHỦ TỊCH

Quyết định số: QĐ-CTN ngày tháng năm
Số sổ vàng:

Mẫu số 2.8



CỘNG HÒA XÃ HỘI CHỦ NGHĨA VIỆT NAM
Độc lập - Tự do - Hạnh phúc

CHỦ TỊCH
NƯỚC CỘNG HÒA XÃ HỘI CHỦ NGHĨA VIỆT NAM
TẶNG
HUÂN CHƯƠNG DŨNG CẢM

Hà Nội, ngày tháng năm
CHỦ TỊCH

Quyết định số: QĐ-CTN ngày tháng năm
Số sổ vàng

Mẫu số 2.9



CỘNG HÒA XÃ HỘI CHỦ NGHĨA VIỆT NAM
Độc lập - Tự do - Hạnh phúc

CHỦ TỊCH
NƯỚC CỘNG HÒA XÃ HỘI CHỦ NGHĨA VIỆT NAM

TẶNG
HUÂN CHƯƠNG ĐẠI ĐOÀN KẾT DÂN TỘC

Hà Nội, ngày tháng năm
CHỦ TỊCH

Quyết định số: QĐ-CTN ngày tháng năm
Số vào sổ:

Mẫu 2.10



CỘNG HÒA XÃ HỘI CHỦ NGHĨA VIỆT NAM
Độc lập - Tự do - Hạnh phúc

CHỦ TỊCH
NƯỚC CỘNG HÒA XÃ HỘI CHỦ NGHĨA VIỆT NAM

TẶNG
HUÂN CHƯƠNG HỮU NGHỊ

Hà Nội, ngày tháng năm
CHỦ TỊCH

Quyết định số: QĐ-CTN ngày tháng năm
Số vào sổ:

Mẫu 2.11



CỘNG HÒA XÃ HỘI CHỦ NGHĨA VIỆT NAM
Độc lập - Tự do - Hạnh phúc

CHỦ TỊCH
NƯỚC CỘNG HÒA XÃ HỘI CHỦ NGHĨA VIỆT NAM
TẶNG
HUY CHƯƠNG QUÂN KỲ QUYẾT THẮNG

Hà Nội, ngày tháng năm
CHỦ TỊCH

Quyết định số: QĐ-CTN ngày tháng năm
Sổ số vàng:

Mẫu 2.12



CỘNG HÒA XÃ HỘI CHỦ NGHĨA VIỆT NAM
Độc lập - Tự do - Hạnh phúc

CHỦ TỊCH
NƯỚC CỘNG HÒA XÃ HỘI CHỦ NGHĨA VIỆT NAM
TẶNG
HUY CHƯƠNG VÌ AN NINH TỔ QUỐC

Hà Nội, ngày tháng năm
CHỦ TỊCH

Quyết định số: QĐ-CTN ngày tháng năm
Sổ số vàng:

Mẫu 2.13



CỘNG HÒA XÃ HỘI CHỦ NGHĨA VIỆT NAM
Độc lập - Tự do - Hạnh phúc

CHỦ TỊCH
NƯỚC CỘNG HÒA XÃ HỘI CHỦ NGHĨA VIỆT NAM
TẶNG
HUY CHƯƠNG CHIẾN SĨ VẺ VANG

Hà Nội, ngày tháng năm
CHỦ TỊCH

Quyết định số: QĐ CTN ngày tháng năm
Số sổ vàng:

Mẫu 2.14



CỘNG HÒA XÃ HỘI CHỦ NGHĨA VIỆT NAM
Độc lập - Tự do - Hạnh phúc

CHỦ TỊCH
NƯỚC CỘNG HÒA XÃ HỘI CHỦ NGHĨA VIỆT NAM
TẶNG
HUY CHƯƠNG HỮU NGHỊ

Hà Nội, ngày tháng năm
CHỦ TỊCH

Quyết định số:
Số sổ vàng:

Mẫu số 2.15.

Mẫu số 02: Mẫu Bằng Huy chương



CỘNG HÒA XÃ HỘI CHỦ NGHĨA VIỆT NAM
Độc lập - Tự do - Hạnh phúc

CHỦ TỊCH
NƯỚC CỘNG HÒA XÃ HỘI CHỦ NGHĨA VIỆT NAM

TẶNG

HUY CHƯƠNG THANH NIÊN XUNG PHONG VẺ VANG

Hà Nội, ngày tháng năm
CHỦ TỊCH

Quyết định số: QĐ-CTN ngày tháng năm
Số sổ vàng

Mẫu số 2.16



CỘNG HÒA XÃ HỘI CHỦ NGHĨA VIỆT NAM
Độc lập - Tự do - Hạnh phúc

CHỦ TỊCH
NƯỚC CỘNG HÒA XÃ HỘI CHỦ NGHĨA VIỆT NAM

TẶNG DANH HIỆU

BÀ MẸ VIỆT NAM ANH HÙNG

Hà Nội, ngày tháng năm
CHỦ TỊCH

Quyết định số: QĐ-CTN ngày tháng năm
Sổ sổ vàng

Mẫu số 2.17



CỘNG HÒA XÃ HỘI CHỦ NGHĨA VIỆT NAM
Độc lập - Tự do - Hạnh phúc

CHỦ TỊCH
NƯỚC CỘNG HÒA XÃ HỘI CHỦ NGHĨA VIỆT NAM

TẶNG DANH HIỆU
ANH HÙNG LỰC LƯỢNG VŨ TRANG NHÂN DÂN

Hà Nội, ngày tháng năm
CHỦ TỊCH

Quyết định số: QĐ-CTN ngày tháng năm
Số sổ vàng:

Mẫu số 2.18



CỘNG HÒA XÃ HỘI CHỦ NGHĨA VIỆT NAM
Độc lập - Tự do - Hạnh phúc

CHỦ TỊCH
NƯỚC CỘNG HÒA XÃ HỘI CHỦ NGHĨA VIỆT NAM

TẶNG DANH HIỆU
ANH HÙNG LAO ĐỘNG

Hà Nội, ngày tháng năm
CHỦ TỊCH

Quyết định số: QĐ-CTN ngày tháng năm
Sổ sổ vàng:

Mẫu số 2.19



CỘNG HÒA XÃ HỘI CHỦ NGHĨA VIỆT NAM
Độc lập - Tự do - Hạnh phúc

CHỦ TỊCH
NƯỚC CỘNG HÒA XÃ HỘI CHỦ NGHĨA VIỆT NAM

TẶNG DANH HIỆU
TỈNH ANH HÙNG

Hà Nội, ngày tháng năm
CHỦ TỊCH

Quyết định số: QĐ-CTN ngày tháng năm
Số vàng:

Mẫu số 2.20



CỘNG HÒA XÃ HỘI CHỦ NGHĨA VIỆT NAM
Độc lập - Tự do - Hạnh phúc

CHỦ TỊCH
NƯỚC CỘNG HÒA XÃ HỘI CHỦ NGHĨA VIỆT NAM

TẶNG DANH HIỆU
THÀNH PHỐ ANH HÙNG

Hà Nội, ngày tháng năm
CHỦ TỊCH

Quyết định số: QĐ-CTN ngày tháng năm
Số vàng:

Mẫu số 2.21



CỘNG HÒA XÃ HỘI CHỦ NGHĨA VIỆT NAM
Độc lập - Tự do - Hạnh phúc

CHỦ TỊCH
NƯỚC CỘNG HÒA XÃ HỘI CHỦ NGHĨA VIỆT NAM

TẶNG DANH HIỆU
NHÀ GIÁO NHÂN DÂN

Hà Nội, ngày tháng năm
CHỦ TỊCH

Quyết định số: QĐ-CTN ngày tháng năm
Số sổ vàng:

Mẫu số 2.22



CỘNG HÒA XÃ HỘI CHỦ NGHĨA VIỆT NAM
Độc lập - Tự do - Hạnh phúc

CHỦ TỊCH
NƯỚC CỘNG HÒA XÃ HỘI CHỦ NGHĨA VIỆT NAM

TẶNG DANH HIỆU
NHÀ GIÁO ƯU TÚ

Hà Nội, ngày tháng năm
CHỦ TỊCH

Quyết định số: QĐ-CTN ngày tháng năm
Sổ vàng:

Mẫu số 2.23

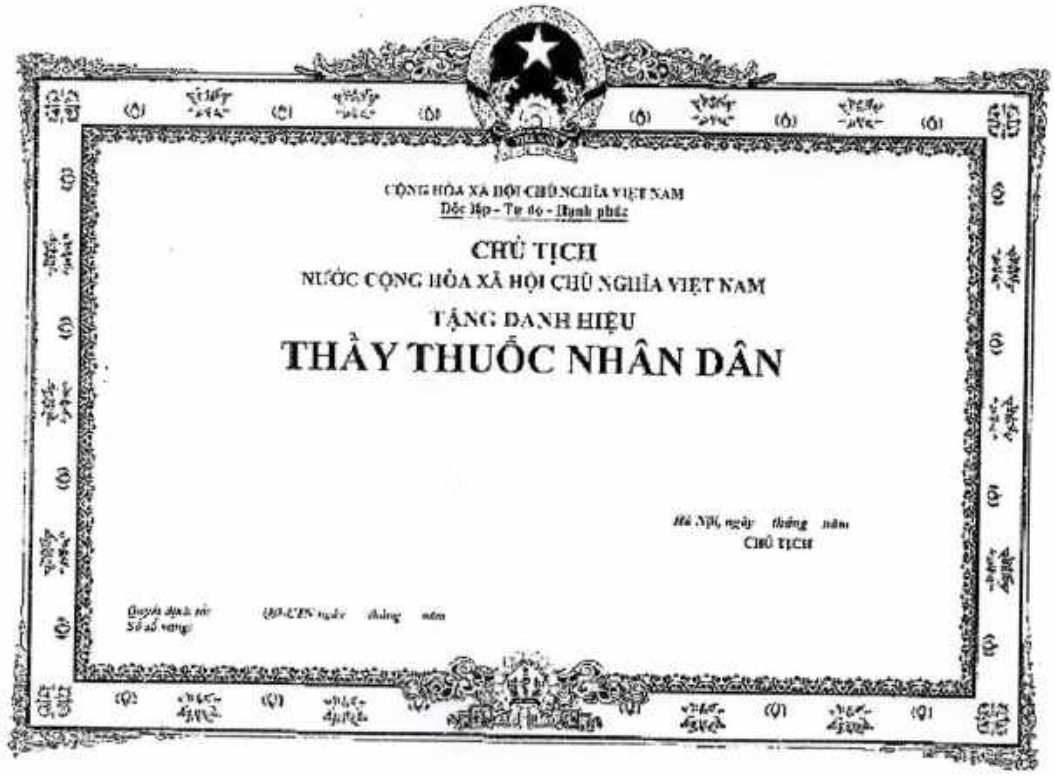

CỘNG HÒA XÃ HỘI CHỦ NGHĨA VIỆT NAM
Độc lập - Tự do - Hạnh phúc

CHỦ TỊCH
NƯỚC CỘNG HÒA XÃ HỘI CHỦ NGHĨA VIỆT NAM

TẶNG DANH HIỆU
THẦY THUỐC NHÂN DÂN

Hà Nội, ngày tháng năm
CHỦ TỊCH

Quyết định số: QĐ-CTN ngày tháng năm
Sổ sổ vàng:

Mẫu số 2.24



CỘNG HÒA XÃ HỘI CHỦ NGHĨA VIỆT NAM
Độc lập - Tự do - Hạnh phúc

CHỦ TỊCH
NƯỚC CỘNG HÒA XÃ HỘI CHỦ NGHĨA VIỆT NAM

TẶNG DANH HIỆU
THẦY THUỐC ƯU TÚ

Hà Nội, ngày tháng năm
CHỦ TỊCH

Quyết định số: QĐ-CTN ngày tháng năm
Sổ sổ vàng:

Mẫu số 2.25



CỘNG HÒA XÃ HỘI CHỦ NGHĨA VIỆT NAM
Độc lập - Tự do - Hạnh phúc

CHỦ TỊCH
NƯỚC CỘNG HÒA XÃ HỘI CHỦ NGHĨA VIỆT NAM

TẶNG DANH HIỆU
NGHỆ SĨ NHÂN DÂN

Hà Nội, ngày tháng năm
CHỦ TỊCH

Quyết định số: QĐ-CTN ngày tháng năm
Số sổ vàng:

Mẫu số 2.26



CỘNG HÒA XÃ HỘI CHỦ NGHĨA VIỆT NAM
Độc lập - Tự do - Hạnh phúc

CHỦ TỊCH
NƯỚC CỘNG HÒA XÃ HỘI CHỦ NGHĨA VIỆT NAM

TẶNG DANH HIỆU
NGHỆ SĨ ƯU TÚ

Hà Nội, ngày tháng năm
CHỦ TỊCH

Quyết định số: QĐ-CTN ngày tháng năm
Số sổ vàng:

Mẫu số 2.27



CỘNG HÒA XÃ HỘI CHỦ NGHĨA VIỆT NAM
Độc lập - Tự do - Hạnh phúc

CHỦ TỊCH
NƯỚC CỘNG HÒA XÃ HỘI CHỦ NGHĨA VIỆT NAM

TẶNG DANH HIỆU
NGHỆ NHÂN NHÂN DÂN

Hà Nội, ngày tháng năm
CHỦ TỊCH

Quyết định số: QĐ-CTN ngày tháng năm
Số sổ vàng:

Mẫu số 2.28



CỘNG HÒA XÃ HỘI CHỦ NGHĨA VIỆT NAM
Độc lập - Tự do - Hạnh phúc

CHỦ TỊCH
NƯỚC CỘNG HÒA XÃ HỘI CHỦ NGHĨA VIỆT NAM

TẶNG DANH HIỆU
NGHỆ NHÂN ƯU TÚ

Hà Nội, ngày tháng năm
CHỦ TỊCH

Quyết định số: QĐ-CTN ngày tháng năm
Số sổ vàng:

Mẫu số 2.29



CỘNG HÒA XÃ HỘI CHỦ NGHĨA VIỆT NAM
Độc lập - Tự do - Hạnh phúc

THỦ TƯỚNG
CHÍNH PHỦ NƯỚC CỘNG HÒA XÃ HỘI CHỦ NGHĨA VIỆT NAM

TẶNG DANH HIỆU

CHIẾN SĨ THI ĐUA TOÀN QUỐC

Hà Nội, ngày tháng năm
THỦ TƯỚNG

Quyết định số:
Sổ sổ vàng: *ngày tháng năm*

Mẫu 2.30



CỘNG HÒA XÃ HỘI CHỦ NGHĨA VIỆT NAM
Độc lập - Tự do - Hạnh phúc

CHỦ TỊCH
NƯỚC CỘNG HÒA XÃ HỘI CHỦ NGHĨA VIỆT NAM

TẶNG

GIẢI THƯỞNG HỒ CHÍ MINH

Hà Nội, ngày tháng năm
CHỦ TỊCH

Quyết định số:
Sổ sổ vàng: *ngày tháng năm*

Mẫu 2.31



CỘNG HÒA XÃ HỘI CHỦ NGHĨA VIỆT NAM
Độc lập - Tự do - Hạnh phúc

CHỦ TỊCH
NƯỚC CỘNG HÒA XÃ HỘI CHỦ NGHĨA VIỆT NAM
TẶNG
GIẢI THƯỞNG NHÀ NƯỚC

Hà Nội, ngày tháng năm
CHỦ TỊCH

Quyết định số: QĐ-CTN ngày tháng năm
Sổ sổ vàng:

Mẫu số 2.32



CỘNG HÒA XÃ HỘI CHỦ NGHĨA VIỆT NAM
Độc lập - Tự do - Hạnh phúc

THỦ TƯỚNG
CHÍNH PHỦ NƯỚC CỘNG HÒA XÃ HỘI CHỦ NGHĨA VIỆT NAM
TẶNG
BẰNG KHEN

Hà Nội, ngày tháng năm
THỦ TƯỚNG

Quyết định số: QĐ-TTg ngày tháng năm
Sổ sổ vàng:

Phụ lục II.3
MẪU BẢN VẼ THIẾT KẾ
CỜ DANH HIỆU VINH DỰ NHÀ NƯỚC VÀ CỜ THI ĐUA

Mẫu 3.1. "Cờ Anh hùng Lao động"

Mẫu 3.2. "Cờ Anh hùng Lực lượng vũ trang nhân dân"

Mẫu 3.3. "Cờ Tỉnh Anh hùng"

Mẫu 3.4. "Cờ Thành phố Anh hùng"

Mẫu 3.5. "Cờ thi đua của Chính phủ"

Mẫu 3.1.

CỜ ANH HÙNG LAO ĐỘNG



Mẫu 3.2

CỜ ANH HÙNG LỰC LƯỢNG VŨ TRANG NHÂN DÂN



Mẫu 3.3

CỜ TỈNH ANH HÙNG



Mẫu 3.4

CỜ THÀNH PHỐ ANH HÙNG



Mẫu 3.5

CỜ THI ĐUA CỦA CHÍNH PHỦ



Phụ lục II.4
MẪU TRÌNH BÀY ĐỀ NGHỊ
CẤP ĐỔI, CẤP LẠI HIỆN VẬT KHEN THƯỞNG

Mẫu 4.1. Công văn đề nghị cấp đổi hiện vật khen thưởng của tập thể

Mẫu 4.2. Đơn đề nghị cấp đổi hiện vật khen thưởng của cá nhân, hộ gia đình

Mẫu 4.3. Công văn đề nghị cấp lại hiện vật khen thưởng của tập thể

Mẫu 4.4. Đơn đề nghị cấp lại hiện vật khen thưởng của cá nhân, hộ gia đình

Mẫu 4.5. Danh sách đề nghị cấp đổi hiện vật khen thưởng

Mẫu 4.6. Danh sách đề nghị cấp lại hiện vật khen thưởng

Mẫu 4.7. Giấy chứng nhận Cấp đổi bằng

Mẫu 4.8. Giấy chứng nhận Cấp lại bằng

Mẫu 4.1

.....	**CỘNG HÒA XÃ HỘI CHỦ NGHĨA VIỆT NAM**
.....	**Độc lập - Tự do - Hạnh phúc**
Số: .../.....	*(Địa danh), ngày ... tháng ... năm...*
V/v đề nghị cấp đổi hiện vật khen thưởng cấp nhà nước	

Kính gửi: .....[1]

Tên tập thể đề nghị cấp đổi[2]: ....

Trực thuộc [3]: .....

Địa chỉ hiện nay: .....

Điện thoại liên hệ: .....

Đã được tặng thưởng[4]: .....

Theo Quyết định số[5]: ..... ngày ..... tháng ..... năm .....

Của[6]: .....

Số sổ vàng[7]: .....

Đơn vị trình khen[8]: .....

Lý do cấp đổi [9]: .....

Hiện vật xin cấp đổi[10]: .....

1. .....

2. .....

(Có hiện vật xin cấp đổi kèm theo)

(Tên tập thể đề nghị cấp đổi) cam đoan những điều khai trên là đúng, nếu sai tôi xin chịu trách nhiệm trước pháp luật.

THỦ TRƯỞNG ĐƠN VỊ
(Ký, ghi rõ họ và tên, đóng dấu)

Tất cả các thông tin kê khai phải đúng với nội dung ghi trong quyết định khen thưởng.

1. Ghi tên cơ quan có thẩm quyền giải quyết.
2. Ghi tên của tập thể được khen thưởng.
3. Ghi tên đơn vị cấp trên trực tiếp.
4. Ghi hình thức khen thưởng hoặc danh hiệu thi đua.
5. Ghi số quyết định, ngày, tháng, năm của quyết định khen thưởng.
6. Ghi tên cơ quan ban hành quyết định khen thưởng hoặc thẩm quyền khen ghi trên bằng.
7. Ghi số thứ tự trong quyết định khen thưởng hoặc số sổ vàng ghi trên bằng.
8. Đơn vị trình khen: Ghi tên bộ, ban, ngành, đoàn thể trung ương, tỉnh thành phố đã trình khen cho tập thể.
9. Ghi hư hỏng hoặc ghi in sai bằng.
10. Ghi bằng, huân, huy chương, huy hiệu, kỷ niệm chương (có nhu cầu cấp đổi hiện vật khen thưởng gì thì ghi tên hiện vật khen thưởng đó).

Mẫu 4.2

CỘNG HÒA XÃ HỘI CHỦ NGHĨA VIỆT NAM
Độc lập - Tự do - Hạnh phúc

ĐƠN ĐỀ NGHỊ CẤP ĐỔI HIỆN VẬT KHEN THƯỞNG

Kính gửi: .....[1]

Tên cá nhân, hộ gia đình đề nghị cấp đổi[2]: .....
Số CCCD .....
Cấp đổi cho [3]:.....
Quê quán/chức vụ, đơn vị công tác[4]:.....
Địa chỉ hiện nay: .....
Điện thoại liên hệ: .....
Đã được tặng thưởng[5]: .....
Theo Quyết định số[6]: ..... ngày ..... tháng ..... năm .....
Của[7]:.....
Số sổ vàng[8]:
Đơn vị trình khen[9]: .....
Lý do cấp đổi[10] : .....
Hiện vật xin cấp đổi[11]:.....
1. .....
2. .....
(Có hiện vật xin cấp đổi kèm theo)

Tôi xin cam đoan những điều khai trên là đúng, nếu sai tôi xin chịu trách nhiệm trước pháp luật.

(Địa danh), ngày .... tháng .... năm...
Người đề nghị

Tất cả các thông tin kê khai phải đúng với nội dung ghi trong quyết định khen thưởng.

1. Ghi tên cơ quan có thẩm quyền giải quyết.

2. Ghi tên của người đề nghị cấp đổi nếu thân nhân đề nghị cấp đổi cho đối tượng được khen thưởng. Ghi tên đối tượng được khen thưởng nếu đối tượng được khen thưởng đề nghị cấp đổi cho bản thân. Ghi tên người đại diện hộ gia đình nếu đề nghị cấp đổi cho hộ gia đình.

3. Ghi tên đối tượng được khen thưởng cần cấp đổi.

4. Ghi quê quán đối với đối tượng được khen thưởng kháng chiến. Ghi chức vụ, đơn vị công tác đối với đối tượng được khen thưởng kinh tế xã hội (Ghi theo địa danh/chức vụ, đơn vị khi được khen thưởng, không ghi theo địa danh mới). Ghi địa chỉ hộ gia đình nếu đề nghị cấp đổi cho hộ gia đình.

5. Ghi hình thức khen thưởng hoặc danh hiệu thi đua.

6. Ghi số quyết định, ngày, tháng, năm của quyết định khen thưởng.

7. Ghi tên cơ quan ban hành quyết định khen thưởng hoặc thẩm quyền khen ghi trên bằng.

8. Ghi số thứ tự trong quyết định khen thưởng hoặc số sổ vàng ghi trên bằng.

9. Đơn vị trình khen: Ghi tên bộ, ban, ngành, đoàn thể trung ương, tỉnh thành phố đã trình khen cho cá nhân, hộ gia đình.

10. Ghi hư hỏng hoặc ghi in sai bằng.

11. Ghi bằng, huân, huy chương, kỷ niệm chương (có nhu cầu cấp đổi hiện vật khen thưởng gì thì ghi tên hiện vật khen thưởng đó).

Mẫu 4.3

.....	**CỘNG HÒA XÃ HỘI CHỦ NGHĨA VIỆT NAM**
.....	**Độc lập - Tự do - Hạnh phúc**
Số:.../.....	*(Địa danh), ngày... tháng ... năm...*
V/v đề nghị cấp lại hiện vật khen thưởng cấp nhà nước	

Kính gửi: .....[1]

Tên tập thể đề nghị cấp lại[2]: .....

Trực thuộc [3]:.....

Địa chỉ hiện nay: .....

Điện thoại liên hệ:.....

Đã được tặng thưởng[4]: .....

Theo Quyết định số[5]: ..... ngày ..... tháng ..... năm

Của[6]: .....

Số sổ vàng[7]: .....

Đơn vị trình khen[8]:.....

Lý do cấp lại: [9].....

Hiện vật xin cấp lại:[10].....

1.....

2.....

(Tên tập thể đề nghị cấp lại) cam đoan những điều khai trên là đúng, nếu sai tôi xin chịu trách nhiệm trước pháp luật.

THỦ TRƯỞNG ĐƠN VỊ
(Ký, ghi rõ họ và tên, đóng dấu)

Tất cả các thông tin kê khai phải đúng với nội dung ghi trong quyết định khen thưởng.

1. Ghi tên cơ quan có thẩm quyền giải quyết.
2. Ghi tên của tập thể được khen thưởng.
3. Ghi tên đơn vị cấp trên trực tiếp.
4. Ghi hình thức khen thưởng hoặc danh hiệu thi đua.
5. Ghi số quyết định, ngày, tháng, năm của quyết định khen thưởng.
6. Ghi tên cơ quan ban hành quyết định khen thưởng hoặc thẩm quyền khen ghi trên bằng.
7. Ghi số thứ tự trong quyết định khen thưởng hoặc số sổ vàng ghi trên bằng.
8. Đơn vị trình khen: Ghi tên bộ, ban, ngành, đoàn thể trung ương, tỉnh thành phố đã trình khen cho tập thể.
9. Ghi thất lạc.
10. Ghi bằng, huân, huy chương, kỷ niệm chương (có nhu cầu cấp lại hiện vật khen thưởng gì thì ghi tên hiện vật khen thưởng đó).

Mẫu 4.4

CỘNG HÒA XÃ HỘI CHỦ NGHĨA VIỆT NAM
Độc lập - Tự do - Hạnh phúc

ĐƠN ĐỀ NGHỊ CẤP LẠI HIỆN VẬT KHEN THƯỞNG

Kính gửi: .....[1]

Tên cá nhân, hộ gia đình đề nghị cấp lại[2]: .....
Số CCCD: .....
Cấp lại cho [3]: ....
Quê quán/chức vụ, đơn vị công tác[4]: .....
Địa chỉ hiện nay: .....
Điện thoại liên hệ: .....
Đã được tặng thưởng[5]: .....
Theo Quyết định số[6]: ..... ngày ..... tháng ..... năm .....
Của[7]:..... .....
Số sổ vàng[8]: .....
Đơn vị trình khen[9]: .....
Lý do cấp lạc [10]: .....
Hiện vật xin cấp lại[11] : .....
1. .....
2. .....

Tôi xin cam đoan những điều khai trên là đúng, nếu sai tôi xin chịu trách nhiệm trước pháp luật.

(Địa danh), ngày ... tháng ... năm ....
Người đề nghị

Tất cả các thông tin kê khai phải đúng với nội dung ghi trong quyết định khen thưởng.

1. Ghi tên cơ quan có thẩm quyền giải quyết.

2. Ghi tên của người đề nghị cấp lại nếu thân nhân đề nghị cấp lại cho đối tượng được khen thưởng. Ghi tên đối tượng được khen thưởng nếu đối tượng được khen thưởng đề nghị cấp lại cho bản thân. Ghi tên người đại diện hộ gia đình nếu đề nghị cấp lại cho hộ gia đình.

3. Ghi tên đối tượng được khen thưởng cần cấp lại.

4. Ghi quê quán đối với đối tượng được khen thưởng kháng chiến. Ghi chức vụ, đơn vị công tác đối với đối tượng được khen thưởng kinh tế xã hội (Ghi theo địa danh/chức vụ, đơn vị công tác khi được khen thưởng, không ghi theo địa danh mới). Ghi địa chỉ hộ gia đình nếu đề nghị cấp lại cho hộ gia đình.

5. Ghi hình thức khen thưởng hoặc danh hiệu thi đua.

6. Ghi số quyết định, ngày, tháng, năm của quyết định khen thưởng.

7. Ghi tên cơ quan ban hành quyết định khen thưởng hoặc thẩm quyền khen ghi trên bằng.

8. Ghi số thứ tự trong quyết định khen thưởng hoặc số sổ vàng ghi trên bằng.

9. Đơn vị trình khen: Ghi tên bộ, ban, ngành, đoàn thể trung ương, tỉnh thành phố đã trình khen cho cá nhân, hộ gia đình.

10. Ghi thất lạc.

11. Ghi bằng, huân, huy chương, kỷ niệm chương (có nhu cầu cấp lại hiện vật khen thưởng gì thì ghi tên hiện vật khen thưởng đó).

Mẫu số 4.5

DANH SÁCH ĐỀ NGHỊ CẤP ĐỔI HIỆN VẬT KHEN THƯỞNG

(Kèm theo Công văn số... ngày ... tháng ... năm ... của ...)

TT	Hình thức khen thưởng /Danh hiệu thi đua	Tên đối tượng được khen thưởng	Quê quán/ Chức vụ, đơn vị công tác	Số Quyết định khen thưởng	Ngày, tháng, năm Quyết định	Số sổ vàng	Họ và tên người ký bằng	Đơn vị trình khen thưởng	Hiện vật đề nghị cấp đổi		Lý do cấp đổi
									Bằng	Huân chương/ Huy chương/ Huy hiệu/KNC	
1	2	3	4	5	6	7	8	9	10	11	12

Tổng số:..... trường hợp cấp đổi

Có:..... hiện vật khen thưởng cấp đổi kèm theo

Địa danh, ngày ... tháng ... năm...

THỦ TRƯỞNG ĐƠN VỊ

(Ký và ghi rõ họ tên, đóng dấu)

---

1. Ghi số thứ tự trong danh sách.
2. Ghi tên hình thức khen thưởng, danh hiệu thi đua của đối tượng được khen thưởng.
3. Ghi tên tập thể hoặc cá nhân, hộ gia đình được khen thưởng.
4. Ghi quê quán đối với đối tượng khen thưởng kháng chiến, ghi chức vụ, đơn vị công tác đối với khen kinh tế xã hội.
5. Ghi số của Quyết định khen thưởng.
6. Ghi ngày, tháng, năm của Quyết định khen thưởng.
7. Ghi số thứ tự trong quyết định hoặc số sổ vàng ghi trên bằng.
8. Ghi họ và tên người ký bằng.
9. Ghi tên bộ, ban, ngành, đoàn thể, tỉnh, thành phố đã trình khen cho đối tượng được khen thưởng trước đây.
10. Tích dấu "X" nếu đề nghị cấp đổi bằng.
11. Tích dấu "X" nếu đề nghị cấp đổi huân chương, huy chương, kỷ niệm chương.
12. Ghi bị hư hỏng hoặc in sai bằng.

Mẫu số 4.6

DANH SÁCH ĐỀ NGHỊ CẤP LẠI HIỆN VẬT KHEN THƯỞNG

(Kèm theo Công văn số ...ngày ... tháng ... năm .... của ...)

TT	Hình thức khen thưởng /Danh hiệu thi đua	Tên đối tượng được khen thưởng	Quê quán/ Chức vụ, đơn vị công tác	Số Quyết định khen thưởng	Ngày, tháng, năm Quyết định	Số sổ vàng	Họ và tên người ký bằng	Đơn vị trình khen thưởng	Hiện vật đề nghị cấp lại		Lý do cấp lại
									Bằng	Huân chương/ Huy chương/ Huy hiệu/KNC	
1	2	3	4	5	6	7	8	9	10	11	12

Tổng số:..... trường hợp cấp lại.

Địa danh, ngày ... tháng ... năm...

THỦ TRƯỞNG ĐƠN VỊ

(Ký và ghi rõ họ tên, đóng dấu)

---

1. Ghi số thứ tự trong danh sách.
2. Ghi tên hình thức khen thưởng, danh hiệu thi đua của đối tượng được khen thưởng.
3. Ghi tên tập thể hoặc cá nhân, hộ gia đình được khen thưởng.
4. Ghi quê quán đối với đối tượng khen thưởng kháng chiến, ghi chức vụ, đơn vị công tác đối với khen kinh tế xã hội.
5. Ghi số của Quyết định khen thưởng.
6. Ghi ngày, tháng, năm của Quyết định khen thưởng.
7. Ghi số thứ tự trong quyết định hoặc số sổ vàng ghi trên bằng.
8. Ghi họ và tên người ký bằng.
9. Ghi tên bộ, ban, ngành, đoàn thể, tỉnh, thành phố đã trình khen cho đối tượng được khen thưởng trước đây.
10. Tích dấu "X" nếu đề nghị cấp lại bằng.
11. Tích dấu "X" nếu đề nghị cấp lại huân chương, huy chương, kỷ niệm chương.
12. Ghi bị thất lạc.

Mẫu 4.7

BỘ NỘI VỤ	**CỘNG HÒA XÃ HỘI CHỦ NGHĨA VIỆT NAM**
	Độc lập - Tự do - Hạnh phúc
Số: ... /GCN-BNV	*Hà Nội, ngày...tháng....năm ...*

GIẤY CHỨNG NHẬN
Cấp đổi bằng .... (1)

Bộ Nội vụ chứng nhận cấp đổi bằng cho:

Tên tập thể (họ và tên cá nhân, hộ gia đình):.....

Quê quán (chức vụ, đơn vị công tác):.....

Đã được tặng thưởng:.....(1).....

Thành tích khen thưởng:.....(2).....

Theo Quyết định (Nghị quyết, Lệnh) số:.....ngày ... tháng ... năm .....

Của.....(3).....

Số sổ vàng: .....

Đơn vị trình khen:.....(4).....

QUYỀN HẠN, CHỨC VỤ CỦA NGƯỜI KÝ
(Chữ ký, dấu)

Họ và tên

Ghi chú: Các thông tin ghi trên Giấy chứng nhận đều đúng theo Quyết định khen thưởng của cấp có thẩm quyền.

(1) Ghi hình thức khen thưởng hoặc danh hiệu thi đua, danh hiệu vinh dự Nhà nước;

(2) Ghi câu thành tích trong Quyết định khen thưởng;

(3) Ghi thẩm quyền quyết định khen thưởng;

(4) Ghi bộ, ban, ngành, đoàn thể trung ương, tỉnh, thành phố đã trình khen thưởng cho tập thể, cá nhân, hộ gia đình.

Mẫu 4.8

BỘ NỘI VỤ	**CỘNG HÒA XÃ HỘI CHỦ NGHĨA VIỆT NAM**
	Độc lập - Tự do - Hạnh phúc
Số: … /GCN-BNV	*Hà Nội, ngày...tháng...năm ...*

GIẤY CHỨNG NHẬN
Cấp lại bằng.....(1)

Bộ Nội vụ chứng nhận cấp lại bằng cho:

Tên tập thể (họ và tên cá nhân, hộ gia đình):.....

Quê quán (chức vụ, đơn vị công tác):.....

Đã được tặng thưởng:.....(1).....

Thành tích khen thưởng:.....(2).....

Theo Quyết định (Nghị quyết, Lệnh) số:..... ngày ... tháng ... năm .....

Của.....(3).....

Số sổ vàng: .....

Đơn vị trình khen:.....(4).....

QUYỀN HẠN, CHỨC VỤ CỦA NGƯỜI KÝ
(Chữ ký, dấu)

Họ và tên

Ghi chú: Các thông tin ghi trên Giấy chứng nhận đều đúng theo Quyết định khen thưởng của cấp có thẩm quyền.

(1) Ghi hình thức khen thưởng hoặc danh hiệu thi đua, danh hiệu vinh dự Nhà nước.

(2) Ghi câu thành tích trong Quyết định khen thưởng.

(3) Ghi thẩm quyền quyết định khen thưởng.

(4) Ghi bộ, ban, ngành, đoàn thể trung ương, tỉnh, thành phố đã trình khen thưởng cho tập thể, cá nhân, hộ gia đình.